STANLEY® FATMAX® V20 LITHIUM ION

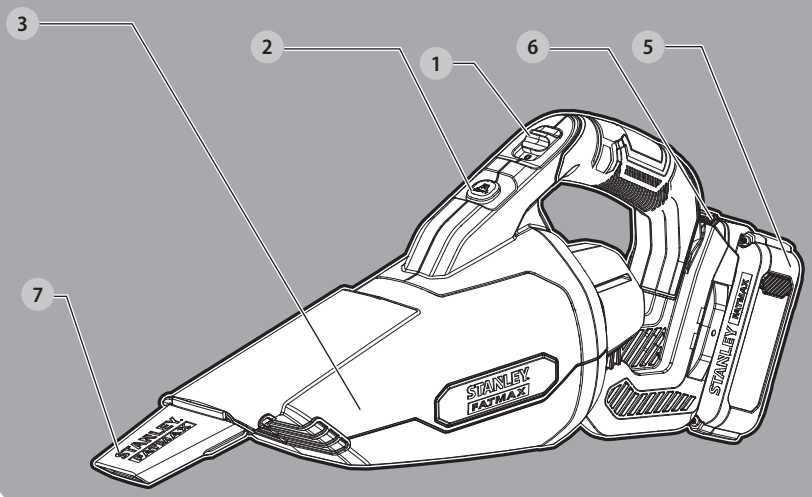

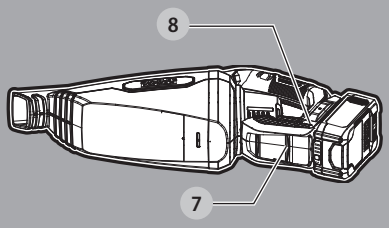

www.stanleytools.eu

SFMCVH001

English (original instructions) 4

Deutsch (übersetzt von den originalanweisungen) 8

Français (traduction de la notice d'instructions originale) 13

Italiano (tradotto dalle istruzioni originali) 19

Nederlands (vertaald vanuit de originele instructies) 24

Español (traducido de las instrucciones originales) 29

Português (traduzido das instruções originais) 34

Svenska (översatt från de ursprungliga instruktionerna) 40

Norsk (oversatt fra de originale instruksjonene) 44

Dansk (oversat fra original brugsvejledning) 49

Suomi (käännetty alkuperäisestä käyttöohjeesta) 54

Ελληνικά (μετάφραση από τις πρωτότυπες οδηγίες) 58

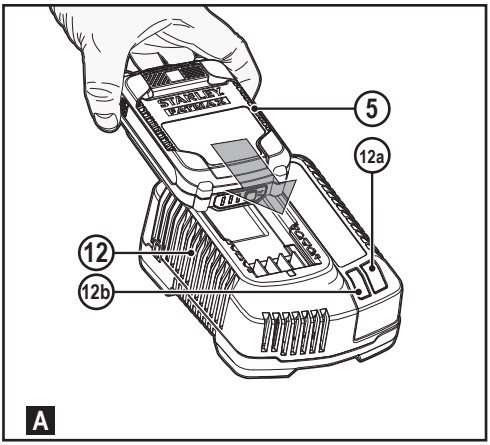
STANLEY
FATMAX
5
12a
12
12b
A

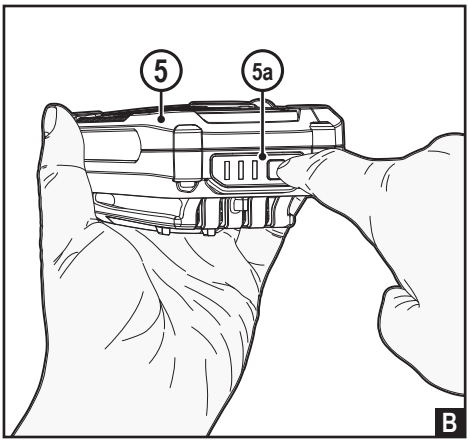
5
5a
B

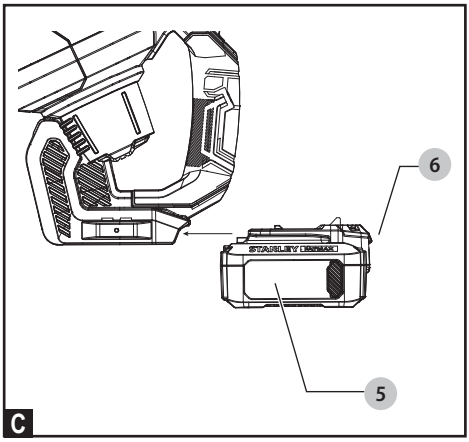
6
STANLEY FATMAX
5
C

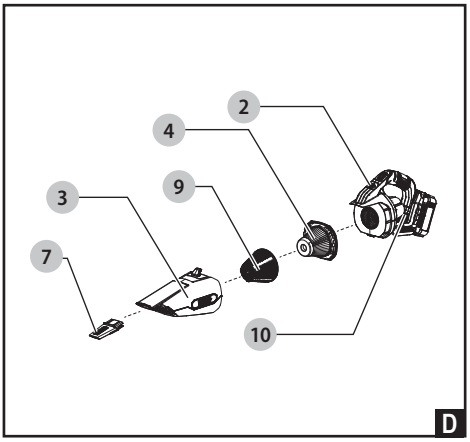
2
4
9
3
7
10
D

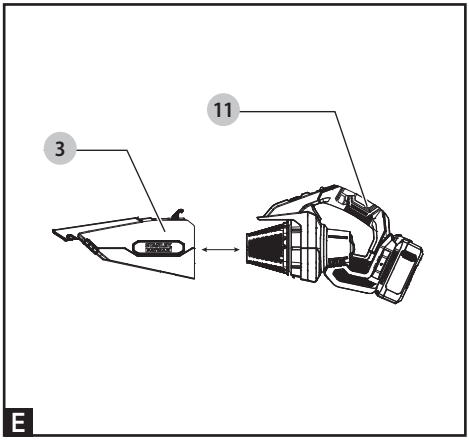
11
3
E

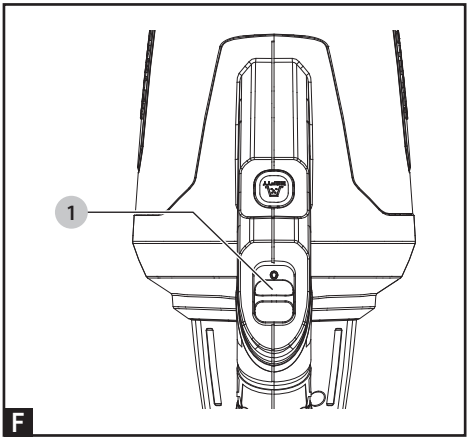
1
F

Intended use

Your Stanley Fat Max SFMCVH001 cordless vacuum cleaner has been designed for dry vacuuming purposes. This appliance is intended for household use only.

Read all of this manual carefully before operating the appliance.

Safety instructions

Warning! Read all safety warnings and all instructions. Failure to follow the warnings and instructions listed below may result in electric shock, fire and/or serious injury.

- The intended use is described in this manual. The use of any accessory or attachment or the performance of any operation with this appliance other than those recommended in this instruction manual may present a risk of personal injury.
- Retain this manual for future reference.
- Rechargeable batteries are to be removed from the appliance before being charged;
- Different types of batteries or new and used batteries are not to be mixed;
- Batteries are to be inserted with the correct polarity;
- Exhausted batteries are to be removed from the appliance and safely disposed of;
- If the appliance is to be stored unused for a long period, the batteries should be removed;
- The supply terminals are not to be short-circuited.

Using your appliance

- Do not use the appliance to pick up liquids or any materials that could catch fire.
- Do not immerse the appliance in water.
- Never pull the charger lead to disconnect the charger from the socket. Keep the charger lead away from heat, oil and sharp edges.

Safety of others

- This appliance can be used by children aged from 8 years and above and persons with reduced physical, sensory or mental capabilities or lack of experience and knowledge if they have been given supervision or instruction concerning use of the appliance in a safe way and understand the hazards involved.
- Children shall not play with the appliance.
- Cleaning and user maintenance shall not be made by children without supervision.
- It must only be supplied at safety extra low voltage corresponding to the marking on the appliance.

The supply terminals are not to be short-circuited.

Inspection and repairs

Before use, check the appliance for damaged or defective parts.

Check for breakage of parts, damage to switches and any other conditions that may affect its operation.

- Do not use the appliance if any part is damaged or defective.

- Have any damaged or defective parts repaired or replaced by an authorized repair agent.
- Regularly check the charger lead for damage. Replace the charger if the lead is damaged or defective.
- Never attempt to remove or replace any parts other than those specified in this manual.

Additional safety instructions

After use

- Unplug the charger before cleaning.
- When not in use, the appliance should be stored in a dry place.
- Children should not have access to stored appliances.

Residual risks

Additional residual risks may arise when using the tool which may not be included in the enclosed safety warnings. These risks can arise from misuse, prolonged use etc.

Even with the application of the relevant safety regulations and the implementation of safety devices, certain residual risks can not be avoided. These include:

- Injuries caused by touching any rotating/moving parts.
- Injuries caused when changing any parts, blades or accessories.
- Injuries caused by prolonged use of a tool. When using any tool for prolonged periods ensure you take regular breaks.
- Impairment of hearing.
- Health hazards caused by breathing dust developed when using your tool (example:- working with wood, especially oak, beech and MDF.)

Batteries (not supplied)

- Never attempt to open for any reason.
- Do not expose the battery to water.
- Do not store in locations where the temperature may exceed 40 °C.
- Charge only at ambient temperatures between 10 °C and 40 °C.
- Charge only using the charger provided with the tool.
- If the appliance is to be stored unused for a long period, the batteries should be removed.
- When disposing of batteries, follow the instructions given in the section “Protecting the environment”.

Do not attempt to charge damaged batteries.

Chargers (not supplied)

- Use your Stanley Fat Max charger only to charge the battery in the tool with which it was supplied. Other batteries could burst, causing personal injury and damage.
- Never attempt to charge non-rechargeable batteries.
- Have defective cords replaced immediately.
- Do not expose the charger to water.
- If the supply cord is damaged, it must be replaced by the manufacturer or an authorised STANLEY FATMAX Service Centre in order to avoid a hazard.

- Do not open the charger.
- Do not probe the charger.

The charger is intended for indoor use only.

Electrical safety

Your charger is double insulated; therefore no earth wire is required. Always check that the mains voltage corresponds to the voltage on the rating plate. Never attempt to replace the charger unit with a regular mains plug.

- **If the supply cord is damaged, it must be replaced by the manufacturer or an authorised STANLEY FAT MAX Service Centre in order to avoid a hazard.**

Warning! Never attempt to replace the charger unit with a regular mains plug.

Labels on appliance

The following symbols appear on this appliance along with the date code:

Warning! To reduce the risk of injury, the user must read the instruction manual.

Features

This tool includes some or all of the following features.

1 On/Off switch
2 Release button
3 Dust bowl
4 Filter (Fig. A)
5* Battery pack
6 Battery pack release button
7 Crevice tool
8 On board storage

*The Battery Pack is only included with the kit

Assembly

Charging the battery (not supplied) (Fig. A)

The battery needs to be charged before first use and whenever it fails to produce sufficient power on jobs that were easily done before.

The battery may become warm while charging; this is normal and does not indicate a problem.

Warning! Do not charge the battery at ambient temperatures below 10 °C or above 40 °C. Recommended charging temperature: approx. 24 °C.

Note: The charger will not charge a battery if the cell temperature is below approximately 10 °C or above 40 °C. The battery should be left in the charger and the charger will begin to charge automatically when the cell temperature warms up or cools down.

Note: To ensure maximum performance and life of lithium-ion battery packs, charge the battery pack fully before first use.

- Plug the charger (12) into an appropriate outlet before inserting battery pack (5).
- The green charging light (12a) will blink continuously indicating that the charging process has started.
- The completion of charge will be indicated by the green charging light (12a) remaining ON continuously. The battery pack (5) is fully charged and may be removed and used at this time or left in the charger (12).
- Charge discharged batteries within 1 week. Battery life will be greatly diminished if stored in a discharged state.

Charger LED Modes

	Charging: Green LED Intermittent	
	Fully Charged: Green LED Solid	
	Hot/Cold Pack Delay: Green LED Intermittent Red LED Solid	

Note: The compatible charger(s) will not charge a faulty battery pack. The charger will indicate a faulty battery pack by refusing to light.

Note: This could also mean a problem with a charger. If the charger indicates a problem, take the charger and battery pack to be tested at an authorized service centre.

Leaving the battery in the charger

The charger and battery pack can be left connected with the LED glowing indefinitely. The charger will keep the battery pack fresh and fully charged.

Hot/Cold Pack Delay

When the charger detects a battery that is too hot or too cold,

it automatically starts a Hot/Cold Pack Delay, the green LED (12a) will flash intermittently, while the red LED (12b) will remain on continuously, suspending charging until the battery has reached an appropriate temperature.
The charger then automatically switches to the pack charging mode. This feature ensures maximum battery life.

Battery state of charge indicator (Fig. B)

The battery includes a state of charge indicator to quickly determine the extent of battery life as shown in figure B. By pressing the state of charge button (5a) you can easily view the charge remaining in the battery as illustrated in figure B.

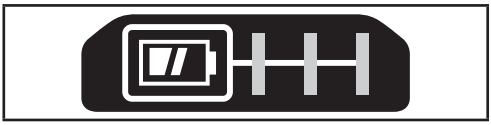

Installing and Removing the Battery Pack (not supplied) from the tool

To install battery pack (not supplied) (Fig. C)

- Insert battery pack firmly into tool until an audible click is heard as shown in figure C. Ensure battery pack is fully seated and fully latched into position.

To remove battery pack (not supplied) (Fig. C)

- Depress the battery release button (6) as shown in figure C and pull battery pack out of tool.

Correct hand position

Warning! To reduce the risk of serious personal injury, **ALWAYS** hold securely in anticipation of a sudden reaction.

- Proper hand position requires one hand on the main handle (11).

Use

On/Off Switch (Fig. F)

NOTE: This product is for dry pick-up only.

- To switch the vac on, slide the On/Off switch (1) forward.
- To switch the vac off, slide the On/Off switch (1) back.

Run Time

When fully charged, the average effective usage times are between 10-15 minutes.
It may take several chargings before these times can be achieved.

Filter (Fig. D)

⚠ WARNING: Never use this cordless hand vacuum without its filters.

- Remove the dust bowl (3) by pressing the dust bowl release button (2) and pulling the bowl down and out.
- Remove the filter (4) by pulling it out of the dust bowl.
- Twist and pull to remove the pre-filter (9) from the filter.
- Install the filter into the dust bowl by aligning the filter with the dust bowl and placing it firmly into position.

NOTE: The product performs better with a clean filter and pre-filter.

- Remove the pre-filter (9) and shake or lightly brush loose dust off the filter.
- Empty the dust from the dust bowl (3) and wash if necessary.
- Wash the pre-filter regularly using warm, soapy water. Ensure that it is completely dry before using again.

Maintenance

Your Stanley Fat Max cordless appliance has been designed to operate over a long period of time with a minimum of maintenance. Continuous satisfactory operation depends upon proper tool care and regular cleaning.

Warning! Before performing any maintenance on cordless appliances:

- Run the battery down completely if it is integral and then switch off.
- Unplug the charger before cleaning it. Your charger does not require any maintenance apart from regular cleaning.
- Regularly clean the ventilation slots in your appliance/ charger using a soft brush or dry cloth.
- Regularly clean the motor housing using a damp cloth. Do not use any abrasive or solvent-based cleaner.

Dust Bowl (Fig. E)

IMPORTANT: Maximum dust collection will only be obtained with clean filters and an empty dust bowl. If dust begins to fall back out of the product after it is switched off, this indicates that the bowl is full and requires emptying

- Refer to ***Filter*** to remove the dust bowl (3).
- The dust bowl can be washed in warm soapy water. Ensure that it is dry before re-attaching.

Motor Section (Fig. A)

IMPORTANT: Never immerse the product in water.
A damp cloth and soapy water should be used to clean the exterior of the motor section (10). Always ensure the product is completely dry before re-use or storing.

Replacing the filters

The filters should be replaced every 6 to 9 months and whenever worn or damaged. Replacement filters are available from your Stanley Fat Max dealer. Please visit our website www.stanley.eu/3

- Remove the old filters as described above.
- Fit the new filters as described above.

Protecting the environment

Separate collection. Products and batteries marked with this symbol must not be disposed of with normal household waste.

Products and batteries contain materials that can be recovered or recycled reducing the demand for raw materials.

Please recycle electrical products and batteries according to local provisions. Further information is available at www.2helpU.com

Technical Data

	SFMCVH001 Type 1
Voltage	**18V**
Weight	**1.1Kg**

Charger (not supplied)		**SFMCB11**	**SFMCB12**	**SFMCB14**
Input Voltage	V_{AC}	230	230	230
Output Voltage	V_{DC}	18	18	18
Current	A	1.25	2	4

Battery (not supplied)		**SFMCB201**	**SFMCB202**	**SFMCB204**	**SFMCB206**
Voltage	V_{DC}	18	18	18	18
Capacity	Ah	1.5	2.0	4.0	6.0
Type		Li-Ion	Li-Ion	Li-Ion	Li-Ion

Guarantee

Stanley Fat Max is confident of the quality of its products and offers consumers a 12 month guarantee from the date of purchase. This guarantee is in addition to and in no way prejudices your statutory rights. The guarantee is valid within the territories of the Member States of the European Union and the European Free Trade Area.
To claim on the guarantee, the claim must be in accordance with Stanley Fat Max Terms and Conditions and you will need to submit proof of purchase to the seller or an authorised repair agent. Terms and conditions of the Stanley Fat Max 1 year guarantee and the location of your nearest authorised repair agent can be obtained on the Internet at www.2helpU.com, or by contacting your local Stanley Fat Max office at the address indicated in this manual.
Please visit our website www.stanley.eu/3 to register your new Stanley Fat Max product and receive updates on new products and special offers.

Verwendungszweck

Ihr Stanley FatMax Akkustaubsauger SFMCVH001 wurde zum Aufsaugen von trockenem Schmutz entwickelt. Dieses Gerät ist nicht für den gewerblichen Einsatz vorgesehen.

Lesen Sie diese Anleitung vollständig und aufmerksam durch, bevor Sie das Gerät verwenden.

Sicherheitshinweise

Warnung! Lesen Sie alle Sicherheitswarnhinweise und alle Anweisungen.
Das Nichtbeachten der unten aufgeführten Warnhinweise und Anweisungen kann zu elektrischem Schlag, Brand und/oder schweren Verletzungen führen.

- Der vorgesehene Verwendungszweck ist in dieser Anleitung beschrieben. Bei Verwendung von Zubehör oder Anbauteilen, die nicht in dieser Anleitung empfohlen werden, sowie bei der Verwendung des Geräts in Abweichung von den in dieser Anleitung beschriebenen Verfahren besteht Verletzungsgefahr.
- Bewahren Sie diese Anleitung auf.
- Aufladbare Akkus sind vor dem Laden aus dem Gerät zu entfernen;
- Verschiedene Akkutypen bzw. neue und gebrauchte Akkus dürfen nicht gemeinsam miteinander verwendet werden;
- Die Akkus sind mit der richtigen Polarität einzusetzen;
- Entladene Akkus sind aus dem Gerät zu entfernen und sicher zu entsorgen;
- Wenn das Gerät über einen längeren Zeitraum unbenutzt gelagert werden soll, sollten die Akkus entfernt werden;
- Die Anschlusskontakte dürfen nicht kurzgeschlossen werden.

Verwendung des Geräts

- Benutzen Sie das Gerät nicht zum Aufsaugen von Flüssigkeiten oder entzündlichen Materialien.
- Tauchen Sie das Gerät nicht in Wasser.
- Ziehen Sie das Ladegerät nicht am Kabel aus der Netzsteckdose. Achten Sie darauf, dass das Kabel des Ladegeräts nicht in Kontakt mit starker Hitze, Öl oder scharfen Gegenständen kommt.

Sicherheit anderer Personen

- Dieses Gerät darf von Kindern ab 8 Jahren und Personen mit eingeschränkten körperlichen, sensorischen oder geistigen Fähigkeiten sowie mangelnder Erfahrung und Wissen in Bezug auf dessen Gebrauch bedient werden, wenn sie bei der Verwendung des Geräts beaufsichtigt oder angeleitet werden und die möglichen Gefahren verstehen.
- Kinder dürfen nicht mit dem Gerät spielen.
- Reinigung und Wartungsarbeiten dürfen von Kindern nur unter Aufsicht durchgeführt werden.
- Es darf nur mit der auf dem Gerät angegebenen Sicherheitskleinspannung (Safety Extra Low Voltage, SELV) betrieben werden.
- Die Anschlusskontakte dürfen nicht kurzgeschlossen werden.

Inspektion und Reparaturen

Prüfen Sie das Gerät vor der Verwendung auf beschädigte oder defekte Teile.
Prüfen Sie, ob Teile gebrochen sind, Schalter beschädigt wurden oder andere Bedingungen vorliegen, welche die Funktion beeinträchtigen können.

- Betreiben Sie das Gerät nicht, wenn Teile beschädigt oder defekt sind.
- Lassen Sie beschädigte oder defekte Teile in einer Vertragswerkstatt reparieren oder austauschen.
- Überprüfen Sie das Ladegerätkabel in regelmäßigen Abständen auf Beschädigungen. Tauschen Sie das Ladegerät aus, wenn das Kabel beschädigt oder defekt ist.
- Ersetzen oder entfernen Sie keine Teile, für die in dieser Anleitung keine entsprechende Beschreibung enthalten ist.

Zusätzliche Sicherheitshinweise

Nach dem Gebrauch

- Trennen Sie das Ladegerät von der Stromversorgung, bevor Sie es reinigen.
- Bewahren Sie das Gerät bei Nichtgebrauch an einem trockenen Ort auf.
- Kinder sollten keinen Zugang zu aufbewahrten Geräten haben.

Restrisiken

Beim Gebrauch dieses Geräts verbleiben zusätzliche Restrisiken, die möglicherweise nicht in den Sicherheitshinweisen genannt werden.

Diese Risiken bestehen beispielsweise bei Missbrauch oder längerem Gebrauch. Auch bei der Einhaltung der entsprechenden Sicherheitsvorschriften und der Verwendung aller Sicherheitsgeräte bestehen weiterhin bestimmte Restrisiken. Diese sind:

- Verletzungen, die durch das Berühren von sich drehenden/bewegenden Teilen verursacht werden.
- Verletzungen, die durch das Austauschen von Teilen, Messern oder Zubehör verursacht werden.
- Verletzungen, die durch längeren Gebrauch eines Geräts verursacht werden. Legen Sie bei längerem Gebrauch regelmäßige Pausen ein.
- Schwerhörigkeit.
- Gesundheitsrisiken durch das Einatmen von Staub beim Gebrauch des Geräts (z. B. bei Holzarbeiten, insbesondere Eiche, Buche und Pressspan).

Akkus (nicht im Lieferumfang enthalten)

- Keinesfalls versuchen, den Akku zu öffnen.
- Achten Sie darauf, dass der Akku nicht mit Wasser in Berührung kommt.
- Nicht bei Temperaturen über 40 °C lagern.
- Laden Sie den Akku nur bei Umgebungstemperaturen von 10 °C bis 40 °C.
- Verwenden Sie ausschließlich das mitgelieferte Ladegerät.
- Wenn das Gerät über einen längeren Zeitraum unbenutzt gelagert werden soll, sollten die Akkus entfernt werden.
- Beachten Sie bei der Entsorgung von Batterien und Akkus die Hinweise im Abschnitt „Umweltschutz“.

Versuchen Sie nie, beschädigte Akkus aufzuladen.

Ladegeräte (nicht im Lieferumfang enthalten)

- Verwenden Sie das Stanley FatMax-Ladegerät nur für den Akku des Werkzeugs, mit dem es geliefert wurde. Andere Akkus können platzen und Sachschäden oder Verletzungen verursachen.
- Versuchen Sie keinesfalls, nicht aufladbare Batterien zu laden.
- Lassen Sie beschädigte Kabel sofort austauschen.
- Achten Sie darauf, dass das Ladegerät nicht mit Wasser in Berührung kommt.
- Bei einer Beschädigung des Netzkabels muss dieses durch den Hersteller oder eine STANLEY FATMAX Vertragswerkstatt ausgetauscht werden, um mögliche Gefahren zu vermeiden.
- Versuchen Sie nicht, das Ladegerät zu öffnen.
- Nehmen Sie am Ladegerät keine Veränderungen vor.

Das Ladegerät darf nur im Innenbereich verwendet werden.

Elektrische Sicherheit

Das Ladegerät ist schutzisoliert, daher ist keine Erdleitung erforderlich. Stellen Sie sicher, dass die Netzspannung der auf dem Typenschild des Geräts angegebenen Spannung entspricht. Ersetzen Sie das Ladegerät keinesfalls durch ein normales Netzkabel.

- **Ist das Netzkabel beschädigt, muss es durch den Hersteller oder eine STANLEY FATMAX-Vertragswerkstatt ausgetauscht werden, um eine mögliche Gefährdung zu vermeiden.**

Warnung! Ersetzen Sie das Ladegerät keinesfalls durch ein normales Netzkabel.

Warnsymbole am Gerät

Am Gerät befinden sich folgende Warnsymbole inkl. Datumscode::

Warnung! Lesen Sie vor Gebrauch die Anleitung. Andernfalls besteht Verletzungsgefahr.

Merkmale

Dieses Gerät verfügt über einige oder alle der folgenden Merkmale:

1 Ein-/Ausschalter
2 Löseknopf
3 Staubauffangbehälter
4 Filter (Abb. A)
5* Akku
6 Akku-Löseknopf
7 Fugendüse
8 Integrierte Halterung

*Das Batteriepaket ist nur im Kit enthalten

Montage

Laden des Akkus (nicht im Lieferumfang enthalten) (Abb. A)

Der Akku muss vor erstmaliger Benutzung und immer dann aufgeladen werden, wenn das Gerät nicht mehr die volle Leistung bringt.
Während des Ladevorgangs kann der Akku warm werden. Das ist normal.
Warnung! Laden Sie den Akku nicht, wenn die Umgebungstemperatur unter 10 °C oder über 40 °C liegt.
Empfohlene Ladetemperatur: ca. 24 °C.
Hinweis: Ein Akku, bei dem die Temperatur der Akkuzellen unter ca. 10 °C oder über 40 °C liegt, wird vom Ladegerät nicht geladen.
Lassen Sie in diesem Fall den Akku im Ladegerät. Das Ladegerät beginnt automatisch mit dem Ladevorgang, sobald sich die Zellen erwärmt bzw. abgekühlt haben.
Hinweis: Um die maximale Leistung und Lebensdauer der Li-Ionen-Akkus zu gewährleisten, laden Sie den Akku vor der ersten Verwendung vollständig auf.

- Setzen Sie das Ladegerät (12) in eine geeignete Steckdose ein, bevor Sie den Akku (5) einsetzen.
- Die grüne Leuchte (Aufladen) (12a) blinkt dauerhaft und zeigt dadurch an, dass der Ladevorgang begonnen wurde.
- Der Abschluss des Ladevorgangs wird dadurch angezeigt, dass das grüne Licht (12a) dauerhaft leuchtet. Der Akku (5) ist vollständig aufgeladen und kann jetzt entnommen oder verwendet oder in der Ladestation (12) gelassen werden.
- Ein entladener Akku sollte innerhalb einer Woche wieder aufgeladen werden. Die Lebensdauer des Akkus sinkt drastisch, wenn dieser in entladenem Zustand aufbewahrt wird.

LED-Modi des Ladegeräts

	Wird geladen: Grüne LED blinkt	
	Vollständig aufgeladen: Grüne LED leuchtet dauerhaft	
	Verzögerung heißer/kalter Akku: Grüne LED blinkt Rote LED leuchtet dauerhaft	

Hinweis: Diese/s kompatible/n Ladegerät/e lädt keine defekten Akkus auf. Das Ladegerät signalisiert einen Fehler des Akkus dadurch, dass keine LED leuchtet.
Hinweis: Dies kann auch auf ein Problem mit dem Ladegerät hinweisen. Wenn das Ladegerät auf ein Problem hinweist, bringen Sie es zusammen mit dem Akku zur Überprüfung zu einer autorisierten Servicestelle.

Belassen des Akkus im Ladegerät

Sie können den Akku auch im Ladegerät belassen. In diesem Fall leuchtet die LED-Anzeige dauerhaft. Das Ladegerät hält den Akku in einem vollständig geladenen Zustand.

Verzögerung heißer/kalter Akku

Wenn das Ladegerät einen zu heißen oder zu kalten Akku erkennt, startet es automatisch die Verzögerung heißer/kalter Akku. Die grüne LED (12a) blinkt dann mit Unterbrechungen, während die rote LED (12b) kontinuierlich leuchtet und den Ladevorgang bis zum Ende des Ladevorgangs unterbricht, bis der Akku eine angemessene Temperatur erreicht hat.
Das Ladegerät schaltet dann automatisch in den Lademodus. Diese Funktion gewährleistet eine maximale Lebensdauer des Akkus.

Akkuladestandsanzeige (Abb. B)

Der Akku beinhaltet eine Ladeanzeige, um die verbleibende Lebensdauer des Akkus wie in Abbildung B dargestellt schnell ermitteln zu können. Durch Drücken der Ladetaste (5a) können Sie die im Akku verbleibende Ladung wie in Abbildung B dargestellt ganz einfach ermitteln.

Anbringen und Entfernen des Akkus (nicht im Lieferumfang enthalten)

Anbringen des Akkus (nicht im Lieferumfang enthalten) (Abb. C)

- Setzen Sie den Akku fest in das Werkzeug ein, bis ein Klicken zu hören ist, wie in Abbildung C gezeigt wird. Achten Sie darauf, dass der Akku vollständig eingesetzt und eingerastet ist.

Entfernen des Akkus (nicht im Lieferumfang enthalten) (Abb. C)

- Drücken Sie den Akku-Löseknopf (6) wie in Abbildung C gezeigt und ziehen Sie den Akku aus dem Werkzeug.

Korrekte Handhaltung

Warnung! Um die Gefahr schwerer Verletzungen zu mindern, halten Sie das Gerät **IMMER** sicher fest und seien Sie auf eine plötzliche Reaktion gefasst.

- Bei der korrekten Handposition liegt eine Hand auf dem Haupthandgriff (11).

Verwendung

Ein-/Aus-Schalter (Abb. F)

HINWEIS: Das Produkt eignet sich nur zum Aufsaugen trockener Materialien.

- Schieben Sie den Ein-/Ausschalter (1) nach vorne, um den Staubsauger einzuschalten.
- Schieben Sie den Ein-/Ausschalter (1) nach hinten, um den Staubsauger auszuschalten.

Betriebsdauer

Vollständig aufgeladen kann das Gerät etwa 10-15 Minuten benutzt werden.
Bevor diese Nutzungsdauer erreicht wird, muss das Gerät möglicherweise mehrmals aufgeladen werden.

Filter (Abb. D)

⚠ WARNUNG: Verwenden Sie diesen kabellosen Handstaubsauger niemals ohne Filter.

- Entfernen Sie den Staubauffangbehälter (3), indem Sie den Entriegelungstaste für den Auffangbehälter (2) drücken und den Auffangbehälter nach unten herausziehen.
- Entfernen Sie den Filter (4), indem Sie diesen aus dem Staubauffangbehälter herausziehen.
- Drehen Sie den Vorfilter (9) und ziehen Sie ihn aus dem Filter heraus.
- Setzen Sie den Filter in den Staubauffangbehälter ein, indem er an ihm ausgerichtet und fest in die richtige Position gebracht wird.

HINWEIS: Das Gerät erbringt nur bei einem sauberen Filter und Vorfilter eine optimale Leistung.

- Entfernen Sie den Vorfilter (9) und schütteln oder bürsten Sie losen Staub aus dem Filter heraus.
- Entfernen Sie den Staub aus dem Staubauffangbehälter (3) und waschen Sie diesen bei Bedarf.
- Waschen Sie den Vorfilter regelmäßig mit warmer Seifenlauge aus. Achten Sie vor der weiteren Verwendung darauf, dass er vollständig getrocknet ist.

Wartung

Ihr Stanley FatMax Akku-Gerät wurde im Hinblick auf eine lange Lebensdauer und einen möglichst geringen Wartungsaufwand entwickelt. Ein kontinuierlicher, zufriedenstellender Betrieb hängt von der richtigen Pflege des Gerätes und seiner regelmäßigen Reinigung ab.
Warnung! Vor dem Ausführen jeglicher Wartungsarbeiten an Akku-Geräten:

- Entladen Sie den Akku vor dem Abschalten vollständig, wenn es sich um einen internen Akku handelt.
- Ziehen Sie das Ladegerät aus der Netzsteckdose, bevor Sie es reinigen. Das Ladegerät benötigt keine Wartung, es sollte jedoch regelmäßig gereinigt werden.
- Reinigen Sie regelmäßig die Lüftungsschlitze des Geräts und des Ladegeräts mit einer weichen Bürste oder einem trockenen Tuch.
- Reinigen Sie das Motorgehäuse regelmäßig mit einem feuchten Tuch. Verwenden Sie keine scheuernden Reinigungsmittel oder Reinigungsmittel auf Lösungsmittelbasis.

DEUTSCH (Übersetzung der ursprünglichen Anweisungen)

Staubauffangbehälter (Abb. E)

WICHTIG: Die maximale Saugleistung erzielen Sie bei sauberen Filtern und leerem Staubauffangbehälter. Wenn nach dem Ausschalten des Staubsaugers Staub aus der Saugöffnung fällt, ist der Staubauffangbehälter voll und muss geleert werden.

- Im Abschnitt ***Filter*** finden Sie Informationen zum Entfernen des Staubauffangbehälters (3).
- Der Staubauffangbehälter kann mit warmer Seifenlauge gereinigt werden. Achten Sie vor dem erneuten Anbringen darauf, dass er trocken ist.

Motorbereich (Abb. A)

WICHTIG: Tauchen Sie das Produkt nie in Wasser ein. Reinigen Sie die Außenseite des Motorbereichs (10) mit einem feuchten Tuch und Seifenlauge. Stellen Sie immer sicher, dass das Gerät vollständig trocken ist, bevor Sie es erneut verwenden oder aufbewahren.

Ersetzen der Filter

Die Filter sollten alle 6 bis 9 Monate ersetzt werden, bei sichtbaren Verschleißspuren oder Beschädigungen auch früher. Ersatzfilter erhalten Sie im Stanley FatMax Fachhandel. Besuchen Sie unsere Website unter www.stanley.eu/3

- Entfernen Sie die alten Filter wie oben beschrieben.
- Bringen Sie die neuen Filter wie oben beschrieben an.

Umweltschutz

Getrennte Entsorgung. Produkte und Akkus mit diesem Symbol dürfen nicht mit dem normalen Hausmüll entsorgt werden.

Produkte und Akkus enthalten Materialien, die wiederverwertet werden können, um den Bedarf an Rohstoffen zu verringern. Bitte recyceln Sie Elektroprodukte und Akkus gemäß den lokalen Bestimmungen. Weitere Informationen finden Sie auf www.2helpU.com

Technische Daten

	SFMCVH001 Typ 1
Spannung	18V
Gewicht	1.1Kg

Ladegerät (nicht im Lieferumfang enthalten)		SFMCB11	SFMCB12	SFMCB14
Eingangsspannung	V_{AC}	230	230	230
Ausgangsspannung	V_{DC}	18	18	18
Stromstärke	A	1,25	2	4

Akku (nicht im Lieferumfang enthalten)		SFMCB201	SFMCB202	SFMCB204	SFMCB206
Spannung	V_{DC}	18	18	18	18
Kapazität	Ah	1,5	2,0	4,0	6,0
Typ		Li-Ionen	Li-Ionen	Li-Ionen	Li-Ionen

Garantie

Stanley FatMax vertraut auf die Qualität der eigenen Geräte und bietet dem Käufer eine Garantie von 12 Monaten ab Kaufdatum. Diese Garantie versteht sich unbeschadet der gesetzlichen Gewährleistungsansprüche und schränkt diese keinesfalls ein. Diese Garantie gilt innerhalb der Staatsgebiete der Mitgliedstaaten der Europäischen Union und der Europäischen Freihandelszone.

Zur Inanspruchnahme dieser Garantie muss sie den allgemeinen Geschäftsbedingungen von Stanley Fatmax entsprechen und dem Verkäufer bzw. der Vertragswerkstatt ist ein Kaufnachweis vorzulegen. Die Bedingungen für die 1-jährige Garantie von Stanley Fatmax und den Standort Ihrer nächstgelegenen Vertragswerkstatt finden Sie im Internet unter www.2helpU.com oder indem Sie sich an die lokale Stanley Fatmax-Niederlassung wenden, deren Adresse Sie in dieser Anleitung finden.

Ihr neues Stanley FatMax-Produkt können Sie auf unserer Website unter www.stanley.eu/3 registrieren. Dort erhalten Sie auch Informationen über neue Produkte und Sonderangebote.

FRANÇAIS (Traduction des instructions initiales)

Utilisation prévue

Votre aspirateur sans fil Fat Max SFMCVH001 est destiné à aspirer des matières sèches. Cet appareil est exclusivement destiné à un usage domestique.

Veillez à attentivement lire l'intégralité de ce manuel avant d'utiliser l'appareil.

Consignes de sécurité

Avertissement ! Veillez à lire tous les avertissements sur la sécurité et toutes les instructions.

Le non-respect des avertissements et des instructions listés ci-dessous peut occasionner des décharges électriques, des incendies et/ou de graves blessures.

- Cette notice décrit la manière d'utiliser l'appareil. L'utilisation d'un accessoire ou d'un équipement autre que ceux recommandés dans cette notice et l'utilisation de cet appareil à d'autres fins que celles recommandées dans cette notice peuvent entraîner un risque de blessures.
- Conservez cette notice pour pouvoir vous y référer dans le futur.
- Les piles/batteries rechargeables doivent être retirées de l'appareil avant d'être rechargées ;
- Ne mélangez pas différents types de piles/batteries ou des piles/batteries neuves et des piles/batteries usagées;
- Les piles/batteries doivent être installées en respectant la polarité. ;
- Les piles vides doivent être retirées de l'appareil et jetées de façon sûre ;
- Si l'appareil doit rester rangé sans être utilisé pendant une longue période, les piles/batteries doivent être retirées ;
- Les bornes d'alimentation ne doivent pas être mises en court-circuit.

Utiliser votre appareil

- N'utilisez pas l'appareil pour aspirer des liquides ou toute autre matière susceptible de prendre feu.
- Ne plongez pas l'appareil dans l'eau.
- Ne tirez jamais sur le fil du chargeur pour le débrancher. Gardez le fil du chargeur à l'écart de toute source de chaleur, zone grasse et bord tranchant.

Sécurité des personnes

- Cet appareil peut être utilisé par des enfants de 8 ans ou plus et par des personnes aux capacités physiques, sensorielles ou intellectuelles réduites ou qui manquent d'expérience et de connaissances s'ils sont supervisés ou ont été formés à l'utilisation sûre de l'appareil et qu'ils sont conscients des risques encourus.
- Ne laissez pas les enfants jouer avec l'appareil.
- Le nettoyage et la maintenance à réaliser par l'utilisateur ne doivent pas être entrepris par des enfants sans surveillance.
- L'appareil doit exclusivement être alimenté à basse tension telle que spécifiée sur l'étiquette apposée sur l'appareil.
- Les bornes d'alimentation ne doivent pas être mises en court-circuit.

Inspections et réparations

Avant utilisation, contrôlez l'absence de dommage sur l'appareil ou ses pièces. Contrôlez l'absence de pièces cassées, d'interrupteurs endommagés et de toutes autres anomalies susceptibles de nuire au bon fonctionnement de l'appareil.

- N'utilisez pas l'appareil si l'une de ses pièces est endommagée ou défectueuse.
- Faites réparer ou remplacer les pièces défectueuses ou endommagées par un réparateur agréé.
- Vérifiez régulièrement l'absence de dommage sur le fil du chargeur. Remplacez le chargeur si son fil est endommagé ou défectueux.
- Ne tentez jamais de retirer ou de remplacer des pièces autres que celles indiquées dans cette notice.

Consignes de sécurité supplémentaires

Après l'utilisation

- Débranchez le chargeur avant de le nettoyer.
- Quand il n'est pas utilisé, l'appareil doit être rangé dans un endroit sec.
- Les enfants ne doivent jamais avoir accès aux appareils une fois qu'ils sont rangés.

Risques résiduels

Certains risques résiduels autres que ceux mentionnés dans les avertissements sur la sécurité peuvent survenir en utilisant l'outil. Ces risques peuvent être dus à une utilisation incorrecte, une utilisation prolongée, etc. Malgré le respect de toutes les réglementations pertinentes sur la sécurité et la mise en œuvre de dispositifs de sécurité, certains risques résiduels ne peuvent pas être évités. Ils comprennent :

- Les blessures dues au contact avec des pièces mobiles/en rotation.
- Les blessures dues au changement de pièces, de lames ou d'accessoires.
- Les blessures dues à l'utilisation prolongée d'un outil. Lorsque vous utilisez un outil quel qu'il soit pendant de longues périodes, veillez à faire des pauses régulières.
- Les troubles de l'ouïe.
- Les risques pour la santé dus à l'inhalation des poussières émises pendant l'utilisation de l'outil (exemple : travail avec du bois, surtout le chêne, le hêtre et les panneaux en MDF).

Batteries (non fournies)

- Ne tentez de les ouvrir sous aucun prétexte.
- Ne mettez pas les batteries en contact avec de l'eau.
- Ne la stockez pas dans des endroits où la température peut dépasser 40°C.
- Ne la rechargez qu'à une température ambiante comprise entre 10 °C et 40 °C.
- N'utilisez que le chargeur fourni avec l'outil.
- Si l'appareil doit être rangé pendant une longue période, les batteries doivent être retirées.
- Au moment de jeter les batteries, respectez les instructions mentionnées à la section "Protection de l'environnement".

N'essayez pas de recharger des batteries endommagées.

Chargeurs (non fournis)

- N'utilisez votre chargeur Stanley Fat Max que pour recharger la batterie fournie avec l'outil. Les autres batteries pourraient exploser et entraîner des blessures et des dommages.
- Ne tentez jamais de recharger les piles non rechargeables.
- Faites immédiatement remplacer les cordons endommagés.
- Ne mettez pas le chargeur en contact avec de l'eau.
- Si le câble d'alimentation est endommagé, il doit être remplacé par le fabricant ou dans un centre d'assistance agréé STANLEY FATMAX afin d'éviter tout accident.
- N'ouvrez pas le chargeur.
- Ne sondez pas le chargeur.

Le chargeur est conçu pour être exclusivement utilisé à l'intérieur.

Sécurité électrique

Votre chargeur dispose d'une double isolation, aucune liaison à la terre n'est donc nécessaire. Vérifiez toujours que la tension du réseau électrique correspond à la tension mentionnée sur la plaque signalétique.

N'essayez jamais de remplacer le module de charge par une prise de courant ordinaire.

- **Si le câble d'alimentation est endommagé, il doit être remplacé par le fabricant ou par un prestataire de services agréé STANLEY FAT MAX afin d'éviter les risques éventuels.**

Avertissement ! N'essayez jamais de remplacer le module de charge par une prise de courant ordinaire.

Étiquettes apposées sur l'appareil

Les symboles qui suivent figurent sur l'appareil avec le code date:

Avertissement ! Afin de réduire le risque de blessures, l'utilisateur doit lire la notice d'utilisation.

Caractéristiques

Cet outil dispose de tout ou partie des éléments suivants.

1 Interrupteur Marche/Arrêt
2 Bouton de libération
3 Bac à poussière
4 Filtre (Fig. A)
5* Bloc-batterie
6 Bouton de libération du bloc-batterie
7 Suceur plat
8 Espace de rangement

*Le bloc-piles n'est inclus qu'avec le kit

Assemblage

Recharger la batterie (non fournie) (Fig. A)

La batterie doit être rechargée avant la première utilisation et chaque fois qu'elle n'apporte plus assez de puissance pour les travaux réalisés sans peine auparavant.

La batterie peut devenir chaude pendant la charge. Ce phénomène est normal et n'indique pas un problème.

Avertissement ! Ne rechargez pas la batterie à une température ambiante inférieure à 10 °C ou supérieure à 40 °C. La température recommandée est d'environ 24 °C.

Remarque : Le chargeur ne recharge pas la batterie si la température de la cellule est inférieure à environ 10 °C ou supérieure à 40 °C.

La batterie doit rester dans le chargeur et le chargeur commence automatiquement la charge dès que la température de la cellule remonte ou redescend.

Remarque : Afin de garantir des performances et une durée de vie optimales des blocs-batteries Lithium-Ion, rechargez-les complètement avant la première utilisation.

- Branchez le chargeur (12) dans une prise appropriée avant d'insérer le bloc-batterie (5).
- Le témoin de charge vert (12a) clignote en continu pour indiquer que le processus de charge a commencé.
- La fin de la charge est indiquée par le voyant vert (12a) restant allumé en fixe en continu. Le bloc-batterie (5) est alors complètement rechargé et il peut soit être retiré et utilisé, soit être laissé dans le chargeur (12).
- Rechargez les batteries déchargées dans un délai d'une semaine. La durée de vie de la batterie peut être considérablement diminuée si elle est stockée déchargée.

État des voyants du chargeur

	Charge : Voyant vert qui clignote	
	Charge complète terminée : Voyant vert allumé en fixe	
	Délai Bloc chaud/froid : Voyant vert qui clignote Voyant rouge allumé en fixe	

Remarque : Les chargeurs compatibles ne rechargent pas les blocs-batteries défectueux. Le chargeur indique un bloc-batterie défectueux en refusant de s'allumer.
Remarque : Cela peut également signifier un problème avec un chargeur. Si le chargeur indique un problème, apportez-le avec le bloc-batterie dans un centre d'assistance agréé pour les faire tester.

Laisser la batterie dans le chargeur

Le chargeur et le bloc-batterie peuvent rester raccordés avec le voyant allumé en continu. Le chargeur maintient le bloc-batterie complètement chargé.

Délai Bloc chaud/froid

Si le chargeur détecte que la batterie est trop chaude ou trop froide, il démarre automatiquement un délai Bloc Chaud/Froid, le voyant vert (12a) clignote par intermittence alors que le voyant rouge (12b) reste allumé en continu. La charge est suspendue jusqu'à ce que la batterie ait atteint une température appropriée.
Le chargeur se met alors automatiquement en mode Charge. Cette fonctionnalité permet de garantir une durée de vie maximale pour la batterie.

Témoin du niveau de charge de la batterie (Fig. B)

La batterie intègre un témoin de niveau de charge qui permet de savoir rapidement la charge restante de la batterie, comme illustré par la figure B. En appuyant sur le bouton du témoin de niveau charge (5a) vous pouvez facilement voir le niveau de charge restant dans la batterie, comme illustré par la figure B.

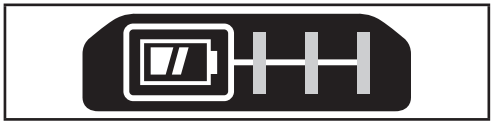

Installer et retirer le bloc-batterie (non fourni) de l'outil

Pour installer le bloc-batterie (non fourni) (Fig. C)

- Insérez le bloc-batterie fermement dans l'outil jusqu'à entendre un clic comme illustré par la figure C. Assurez-vous que le bloc-batterie est bien en place et parfaitement verrouillé.

Pour retirer le bloc-batterie (non fourni) (Fig. C)

- Appuyez sur le bouton de libération de la batterie (6) comme illustré par la figure C et tirez sur le bloc-batterie pour le sortir de l'outil.

Position correcte des mains

Avertissement ! Afin de réduire tout risque de blessures graves, maintenez **TOUJOURS** l'appareil fermement pour pouvoir anticiper toute réaction soudaine de sa part.

- La position correcte des mains nécessite d'avoir une main sur la poignée principale (11).

Utilisation

Interrupteur Marche/Arrêt (Fig. F)

REMARQUE : Ce produit est exclusivement destiné à aspirer du sec.

- Pour mettre l'aspirateur en marche, glissez l'interrupteur Marche/Arrêt (1) vers l'avant.
- Pour éteindre l'aspirateur, glissez l'interrupteur Marche/Arrêt (1) vers l'arrière.

Autonomie

Batterie complètement rechargée, l'autonomie effective moyenne est comprise entre 10 et 15 minutes.
Il est possible que plusieurs charges soient nécessaires avant d'atteindre cette durée d'autonomie.

Filtre (Fig. D)

⚠ AVERTISSEMENT :

N'utilisez jamais cet aspirateur à main sans fil sans que ses filtres ne soient installés.

- Retirez le bac à poussière (3) en appuyant sur le bouton de libération du bac à poussière (2) et en tirant le bac vers le bas pour le sortir.
- Retirez le filtre (4) en le tirant hors du bac à poussières.
- Tournez et tirez le préfiltre (9) pour le séparer du filtre.

- Installez le filtre dans le bac à poussière en le centrant à l'intérieur et en l'installant fermement.

REMARQUE : Le produit fonctionne mieux quand le filtre et le préfiltre sont propres.

- Retirez le préfiltre (9) et secouez-le ou brossez-le doucement pour éliminer la poussière.
- Videz la poussière du bac à poussière (3) et nettoyez ce dernier si nécessaire.
- Lavez régulièrement le préfiltre à l'eau tiède savonneuse. Veillez à ce qu'il soit complètement sec avant de le réutiliser.

Maintenance

Votre appareil Stanley Fat Max sans fil a été conçu pour fonctionner pendant longtemps avec un minimum d'entretien. Le fonctionnement continu et satisfaisant dépend de son bon entretien et de son nettoyage régulier.

Avertissement ! Avant toute intervention de maintenance sur les appareils sans-fil :

- Déchargez complètement la batterie si elle est intégrée au système, puis arrêtez l'appareil.
- Débranchez le chargeur avant de le nettoyer. Votre chargeur ne nécessite aucun entretien particulier, à l'exception d'un nettoyage régulier.
- Nettoyez régulièrement les orifices d'aération de votre appareil/chargeur à l'aide d'une brosse souple ou d'un chiffon sec.
- Nettoyez régulièrement le bloc-moteur à l'aide d'un chiffon humide. N'utilisez pas de détergents abrasifs ou à base de solvants.

Bac à poussière (Fig. E)

IMPORTANT : Pour ramasser le maximum de poussière, les filtres doivent être propres et le bac à poussière vide. Si de la poussière tombe de l'appareil après l'avoir éteint, cela indique que le bac est plein et qu'il doit être vidé

- Consultez la section ***Filtre*** pour savoir comment retirer le bac à poussière (3).
- Le bac à poussière peut être lavé à l'eau chaude savonneuse. Veillez à ce qu'il soit bien sec avant de le réinstaller.

Bloc-moteur (Fig. A)

IMPORTANT : Ne plongez jamais l'appareil dans l'eau.
Pour nettoyer l'extérieur du bloc-moteur (10), utilisez de l'eau savonneuse et un chiffon humide. Veillez toujours à ce que le produit soit parfaitement sec avant de le réutiliser ou de le ranger.

Remplacer les filtres

Les filtres doivent être remplacés tous les 6 à 9 mois et chaque fois qu'ils sont usés ou endommagés. Des filtres de rechange sont disponibles auprès de votre revendeur Stanley Fat Max. Consultez notre site Internet www.stanley.eu/3

- Retirez les filtres usagés, comme décrit ci-dessus.
- Installez les filtres neufs, comme décrit ci-dessus.

Protection de l'environnement

Tri sélectif. Les produits et piles/batteries marqués de ce symbole ne doivent pas être jetés avec les déchets ménagers.

Les produits et les piles/batteries contiennent des matières qui peuvent être récupérées et recyclées afin de réduire la demande en matières premières.
Veillez à recycler les produits électriques et les piles/batteries conformément aux prescriptions locales en vigueur. Plus d'informations sont disponibles sur le site www.2helpU.com

Caractéristiques techniques

	SFMCVH001 Type 1
Tension	**18V**
Poids	**1.1Kg**

Chargeur (non fourni)		SFMCB11	SFMCB12	SFMCB14
Tension d'entrée	V_{CA}	230	230	230
Tension de sortie	V_{CC}	18	18	18
Courant	A	1,25	2	4

Batterie (non fournie)		SFMCB201	SFMCB202	SFMCB204	SFMCB206
Tension	V_{CC}	18	18	18	18
Capacité	Ah	1,5	2,0	4,0	6,0
Type		Li-Ion	Li-Ion	Li-Ion	Li-Ion

Garantie

Stanley Fat Max est sûr de la qualité de ses produits et offre une garantie de 12 mois à ses clients, à partir de la date d'achat. Cette garantie s'ajoute à vos droits légaux auxquels elle ne porte aucunement préjudice. Cette garantie est valable au sein des territoires des états membres de l'Union européenne et au sein de la zone européenne de libre-échange.
Pour prétendre à la garantie, la réclamation doit être en conformité avec les conditions générales de Stanley Fat Max et vous devez fournir une preuve d'achat au vendeur ou au réparateur agréé. Les conditions générales de la garantie Stanley Fat Max de 1 an ainsi que l'adresse du réparateur agrée le plus proche sont disponibles sur le site Internet www.2helpU.com ou en contactant votre agence Stanley Fat Max locale à l'adresse indiquée dans la présente notice.
Veuillez consulter notre site Internet www.stanley.eu/3 pour enregistrer votre nouveau produit Stanley Fat Max et pour être tenu informé des nouveaux produits et offres spéciales.

Uso previsto

L'aspirapolvere portatile cordless Stanley Fatmax SFMCVH001 è stato concepito per l'aspirazione a secco. Questo apparecchio è destinato esclusivamente all'uso domestico.

Prima di usare l'apparecchio leggere attentamente tutto il contenuto di questo manuale.

Istruzioni di sicurezza

Avvertenza! Leggere tutte le avvertenze e le istruzioni di sicurezza. La mancata osservanza delle avvertenze e istruzioni seguenti potrebbe causare scosse elettriche, incendi e/o gravi lesioni personali.

- L'uso previsto è descritto in questo manuale. Se questo apparecchio viene utilizzato con accessori o dotazioni o per impieghi diversi da quelli consigliati in questo manuale di istruzioni vi è il rischio che si verifichino lesioni alle persone.
- Conservare questo manuale per riferimenti futuri.
- Rimuovere le batterie ricaricabili dall'apparecchio prima di ricaricarle.
- Non mischiare tipi di batterie diversi o batterie nuove con batterie usate.
- Inserire le batterie rispettando la polarità corretta.
- Rimuovere le batterie esauste dall'apparecchio e smaltirle in sicurezza.
- Se si prevede che l'apparecchio rimarrà inutilizzato per un lungo periodo, rimuovere la batteria.
- I morsetti non devono essere cortocircuitati.

Utilizzo dell'apparecchio

- Non usare l'apparecchio per aspirare liquidi o materiali che potrebbero incendiarsi.
- Non immergere l'apparecchio in acqua.
- Non scollegare mai il caricabatterie dalla presa di corrente tirando il cavo di alimentazione. Tenere il cavo di alimentazione del caricabatterie lontano da calore, olio e bordi taglienti.

Sicurezza altrui

- Questo apparecchio può essere usato da bambini dagli 8 anni in su e da persone con capacità fisiche, psichiche o sensoriali ridotte o che non abbiano la dovuta esperienza o conoscenza, sempre che essi siano sorvegliati o opportunamente istruiti sul suo impiego in sicurezza e comprendano i pericoli inerenti.
- Non lasciare che i bambini giochino con l'apparecchio.
- Gli interventi di pulizia e manutenzione previsti da parte dell'utilizzatore non devono essere eseguiti da bambini senza supervisione.
- L'apparecchio deve essere alimentato solo a bassissima tensione di sicurezza, corrispondente al valore marcato sull'apparecchio.
- I morsetti non devono essere cortocircuitati.

Ispezione e riparazioni

Prima dell'uso accertarsi che l'apparecchio non presenti parti danneggiate o difettose.
Verificare inoltre che non vi siano parti rotte o interruttori danneggiati e che non sussistano altre condizioni che potrebbero incidere sul suo funzionamento.

- Non usare l'apparecchio se alcune parti sono danneggiate o difettose.
- Fare riparare o sostituire le parti danneggiate o difettose da un tecnico autorizzato.
- Controllare a intervalli regolari che il cavo di alimentazione del caricabatterie non sia danneggiato. Sostituire il caricabatterie se il cavo di alimentazione è danneggiato o difettoso.
- Non tentare di smontare o sostituire alcuna parte, ad eccezione di quelle specificate in questo manuale.

Istruzioni di sicurezza aggiuntive

Dopo l'uso

- Scollegare il caricabatterie dalla presa di corrente prima di pulirlo.
- Quando non viene usato, l'apparecchio deve essere conservato in un luogo asciutto.
- Non riporre l'apparecchio in un luogo accessibile a bambini.

Rischi residui

L'uso dell'apparecchio potrebbe comportare rischi residui non necessariamente riportati nelle avvertenze di sicurezza allegate.
Tali rischi possono sorgere a seguito di un uso prolungato o improprio, ecc.
Malgrado il rispetto delle norme di sicurezza pertinenti e l'implementazione di dispositivi di sicurezza, alcuni rischi residui non possono essere evitati. Tali rischi includono:

- lesioni personali causate dal contatto con parti rotanti/in movimento;
- lesioni personali subite durante la sostituzione di parti, lame o accessori;
- lesioni personali causate dall'impiego prolungato di un apparecchio (quando si utilizza qualsiasi apparecchio per periodi prolungati, assicurarsi di fare regolarmente delle pause);
- menomazioni uditive;
- rischi per la salute causati dall'inalazione di polveri generate durante l'utilizzo dell'apparecchio (ad esempio, quando si lavora con il legno, in modo particolare quello di quercia o faggio e l'MDF).

Batterie (non fornite)

- Non tentare mai di aprire le batterie per alcun motivo.
- Non lasciare che le batterie si bagnino.
- Non riporre le batterie in luoghi in cui la temperatura potrebbe superare 40 °C.
- Caricare solo a temperature ambientali comprese tra 10 °C e 40 °C.
- Caricare la batteria solo con il caricabatterie fornito in dotazione con l'apparecchio.

- Se si prevede che l'apparecchio rimarrà inutilizzato per un lungo periodo, rimuovere le batterie.
- Al momento di smaltire le batterie, seguire le istruzioni riportate nella sezione "Protezione dell'ambiente".

Non tentare di ricaricare batterie danneggiate.

Caricabatterie (non fornito in dotazione)

- Usare il proprio caricabatterie Stanley Fatmax solo per caricare la batteria dell'apparecchio con il quale è stato fornito. Batterie diverse potrebbero scoppiare, causando lesioni alle persone e danni materiali.
- Non tentare mai di caricare batterie non ricaricabili.
- Fare sostituire immediatamente i cavi di alimentazione difettosi.
- Non lasciare che il caricabatterie si bagni.
- In caso di danneggiamento del cavo di alimentazione, è necessario farlo riparare dal produttore o presso un Centro di assistenza STANLEY FATMAX autorizzato in modo da evitare pericoli.
- Non aprire il caricabatterie.
- Non collegare il caricabatterie a sonde.

Il caricabatterie è destinato esclusivamente all'uso in ambienti interni.

Sicurezza elettrica

Il doppio isolamento di cui è provvisto il caricabatterie rende superfluo il filo di terra. Verificare sempre che la tensione di rete corrisponda al valore di tensione indicato sulla targhetta dei valori nominali. Non tentare mai di sostituire il caricabatterie con una spina elettrica tradizionale.

- **Se il cavo di alimentazione è danneggiato, deve essere sostituito dal fabbricante o da un Centro di assistenza STANLEY FATMAX autorizzato per evitare rischi.**

Avvertenza! Non tentare mai di sostituire il caricabatterie con una spina elettrica tradizionale.

Etichette sull'apparecchio

Sull'apparecchio sono presenti i seguenti simboli assieme al codice data:

Avvertenza! Per ridurre il rischio di lesioni personali leggere il manuale d'istruzioni.

Caratteristiche

Questo apparecchio include alcuni o tutte le seguenti caratteristiche.

1 Interruttore di accensione/spegnimento
2 Pulsante di rilascio
3 Contenitore raccoglipolvere
4 Filtro (Fig. A)
5* Pacco batteria
6 Pulsante di rilascio pacco batteria
7 Bocchetta per interstizi
8 Porta-accessori

*La batteria è inclusa solo nel kit

Assemblaggio

Ricarica della batteria (non fornita) (Fig. A)

La batteria deve essere ricaricata prima dell'impiego iniziale e quando non eroga una potenza sufficiente per svolgere lavori che prima era possibile eseguire facilmente.

Durante la ricarica la batteria potrebbe scaldarsi.
Si tratta di un fatto normale che non indica la presenza di un problema.
Avvertenza! Non ricaricare la batteria a temperature ambientali inferiori a 10 °C o superiori a 40 °C. La temperatura di ricarica consigliata è di circa 24 °C.
Nota: il caricabatterie non ricarica una batteria se la temperatura delle celle è inferiore a 10 °C o superiore a 40 °C circa.
La batteria deve essere lasciata nel caricabatterie, che comincerà a ricaricarla automaticamente quando la temperatura delle celle aumenta o diminuisce.
Nota: per garantire le massime prestazioni e la massima durata dei pacchi batteria agli ioni di litio, ricaricare completamente il pacco batteria prima di utilizzarlo per la prima volta.

- Collegare il caricabatterie (12) a una presa di corrente adatta prima di inserirvi il pacco batteria (5).
- Il LED verde di ricarica in corso (12a) lampeggia continuamente, indicando che il processo di ricarica è iniziato.
- Il completamento della ricarica sarà indicato dal LED verde di ricarica in corso (12a) che rimane acceso fisso. Il pacco batteria (5) è completamente carico e può essere utilizzato subito o lasciato nel caricabatterie (12).
- Ricaricare le batterie scariche entro 1 settimana. La durata delle batterie si riduce parecchio se sono conservate scariche.

Modalità LED del caricabatterie

	Ricarica in corso: LED verde intermittente	
	Carica completa: LED verde acceso fisso	
	Ritardo per pacco caldo/freddo: LED verde intermittente LED rosso acceso fisso	

Nota: il/i caricabatterie compatibile/i non ricaricherà/ricaricheranno un pacco batteria difettoso. Il caricabatterie non si illuminerà indicando che un pacco batteria è difettoso.
Nota: ciò potrebbe anche indicare un problema del caricabatterie. Se il caricabatterie indica la presenza di un problema, portare il caricabatterie e il pacco batteria presso un centro di assistenza autorizzato per farli controllare.

Batteria lasciata nel caricabatterie

Il caricabatterie e il pacco batteria possono essere lasciati collegati con il LED acceso. Il caricabatterie manterrà il pacco batteria come nuovo e completamente carico.

Ritardo per pacco batteria caldo/freddo

Quando il caricabatterie rileva una batteria troppo calda o troppo fredda, avvia automaticamente un Ritardo per pacco batteria caldo/freddo, il LED verde (12a) lampeggia a intermittenza, mentre il LED rosso (12b) rimane acceso fisso, sospendendo la ricarica finché la batteria raggiunge la temperatura appropriata.
Il caricabatterie passa quindi automaticamente alla modalità di ricarica. Questa funzione garantisce la massima durata del pacco batteria.

Indicatore dello stato di carica della batteria (Fig. B)

La batteria include un indicatore dello stato di carica che consente di stabilire rapidamente la sua autonomia di funzionamento, come illustrato nella Figura B. Premendo il pulsante dello stato di carica (5a) è possibile visualizzare facilmente la carica residua della batteria, come illustrato nella Figura B.

Inserimento e rimozione del pacco batteria (non fornito) dall'apparecchio

Per installare il pacco batteria (non fornito) (Fig. C)

- Inserire il pacco batteria saldamente nell'apparecchio fino a quando si avverte uno scatto, come illustrato nella Figura C. Assicurarsi che il pacco batteria sia completamente inserito e bloccato in posizione.

Per rimuovere il pacco batteria (non fornito) (Fig. C)

- Premere il pulsante di sgancio batteria (6) come illustrato nella Figura C ed estrarre il pacco batteria dall'apparecchio.

Posizione corretta delle mani

Avvertenza! Per ridurre il rischio di lesioni personali gravi, mantenere **SEMPRE** una presa sicura in modo da prevenire reazioni improvvise.

- La posizione corretta delle mani prevede una mano sull'impugnatura principale (11).

Uso

Interruttore di accensione/spegnimento (Fig. F)

NOTA: questo prodotto è destinato esclusivamente all'aspirazione a secco.

- Per accendere l'aspirapolvere fare scorrere in avanti l'interruttore di accensione/spegnimento (1).
- Per spegnere l'aspirapolvere fare scorrere indietro l'interruttore di accensione/spegnimento (1).

Autonomia di funzionamento

Dopo aver completamente ricaricato la batteria, il tempo di utilizzo effettivo dell'aspirapolvere è di 10-15 minuti.
Per raggiungere questi tempi potrebbe essere necessario ricaricare la batteria varie volte.

Filtro (Fig. D)

⚠ AVVERTENZA: non utilizzare mai l'aspirapolvere portatile cordless senza i relativi filtri.

- Rimuovere il contenitore raccoglipolvere (3) premendo il pulsante di sblocco del contenitore raccoglipolvere (2) ed estraendo il contenitore raccoglipolvere da sotto.
- Rimuovere il filtro (4) estraendolo dal contenitore raccoglipolvere.
- Ruotare e tirare il prefiltro (9) per rimuoverlo dal filtro.
- Installare il filtro nel contenitore raccoglipolvere allineandolo a quest'ultimo e inserendolo saldamente in posizione.

NOTA: l'apparecchio funziona meglio se il filtro e il prefiltro sono puliti.

- Rimuovere il prefiltro (9) e scuoterlo o spazzolare via con cautela qualsiasi residuo di polvere dal filtro.
- Svuotare il contenitore raccoglipolvere (3) e lavarlo in caso di necessità.
- Lavare il prefiltro con acqua saponata calda. Prima di riutilizzarlo accertarsi che sia completamente asciutto.

Manutenzione

Questo apparecchio Stanley Fatmax è stato progettato per funzionare a lungo con una manutenzione minima. Prestazioni sempre soddisfacenti dipendono da una cura appropriata e da una pulizia regolare.
Avvertenza! Prima di qualsiasi operazione di manutenzione sugli apparecchi senza cavo:

- scaricare completamente la batteria se integrata, quindi spegnere l'apparecchio;
- scollegare il caricabatterie dalla presa di corrente prima di pulire l'apparecchio; Il caricabatterie non richiede alcuna manutenzione, salvo una regolare pulizia.
- Pulire regolarmente le prese di ventilazione dell'apparecchio/del caricabatterie con un pennello o un panno morbido e asciutto.
- Il corpo motore deve essere pulito regolarmente con un panno umido. Non utilizzare materiali abrasivi o detergenti a base di solventi.

Contenitore raccoglipolvere (Fig. E)

IMPORTANTE: si ottiene una raccolta ottimale della polvere solo se i filtri sono puliti e il contenitore raccoglipolvere è vuoto. Se la polvere comincia a fuoriuscire dall'apparecchio dopo averlo spento significa che il contenitore raccoglipolvere è pieno e deve essere svuotato.

- Per rimuovere il contenitore raccoglipolvere (3) vedere la sezione ***Filtro***.
- Il contenitore raccoglipolvere può essere lavato in acqua calda saponata. Prima di rimontarlo accertarsi che sia asciutto.

Corpo motore (Fig. A)

IMPORTANTE: non immergere mai l'apparecchio in acqua.
Per pulire l'esterno del corpo motore (10), usare un panno umido e acqua saponata. Accertarsi sempre che l'apparecchio sia completamente asciutto prima di riutilizzarlo o di riporlo.

Sostituzione dei filtri

I filtri devono essere sostituiti ogni 6 - 9 mesi e quando sono usurati o danneggiati. I filtri di ricambio sono reperibili presso il proprio rivenditore Stanley Fatmax. Visitare il nostro sito web www.stanley.eu/3.

- Estrarre i vecchi filtri come descritto sopra.
- Inserire i nuovi filtri come descritto sopra.

Tutela ambientale

Raccolta differenziata. I prodotti e le batterie contrassegnati con questo simbolo non devono essere smaltiti insieme ai rifiuti domestici normali.
Apparecchi e batterie contengono materiali che possono essere recuperati o riciclati, riducendo la domanda di materie prime.
Riciclare i prodotti e le batterie attenendosi alle disposizioni vigenti a livello locale. Ulteriori informazioni sono disponibili online all'indirizzo
www.2helpU.com

Dati tecnici

	SFMCVH001 Tipo 1
Tensione	**18V**
Peso	**1.1Kg**

Caricabatterie (non fornito)		**SFMCB11**	**SFMCB12**	**SFMCB14**
Tensione d'ingresso	V_{CA}	230	230	230
Tensione d'uscita	V_{CC}	18	18	18
Corrente	A	1,25	2	4

Batteria (non fornita)		SFMCB201	SFMCB202	SFMCB204	SFMCB206
Ten-sione	V_{DC}	18	18	18	18
Capacità	Ah	1,5	2,0	4,0	6,0
Tipo		Li-Ion	Li-Ion	Li-Ion	Li-Ion

Garanzia

Stanley Fatmax, certa della qualità dei propri prodotti, offre ai consumatori una garanzia di 12 mesi dalla data di acquisto. Questa garanzia è complementare ai diritti del consumatore previsti dalla legge e non li pregiudica in alcun modo. La garanzia è valida nei territori degli Stati membri dell'Unione Europea o dell'EFTA (Associazione europea di libero scambio). Per far valere la garanzia la richiesta di riparazione o sostituzione deve essere effettuata in conformità con i Termini e condizioni di Stanley Fatmax, presentando la prova d'acquisto al venditore o a un centro di assistenza autorizzato. Per consultare i Termini e condizioni della garanzia di 1 anno di Stanley Fatmax e trovare il centro di assistenza autorizzato più vicino, visitare il sito web www.2helpU.com oppure rivolgersi alla propria sede Stanley Fatmax locale, all'indirizzo riportato in questo manuale. Invitiamo a visitare il nostro sito www.stanley.eu/3 per registrare il prodotto Stanley Fatmax appena acquistato e ricevere aggiornamenti su nuovi prodotti e offerte speciali.

Bedoeld gebruik

Uw Stanley Fat Max SFMCVH001 snoerloze stofzuiger werd ontworpen voor droog stofzuigen. Het apparaat is uitsluitend bedoeld voor huishoudelijk gebruik.

Lees deze volledige handleiding aandachtig voordat u het apparaat in gebruik neemt.

Veiligheidsinstructies

Waarschuwing! Lees alle veiligheidswaarschuwingen en alle instructies. Het niet volgen van de hieronder vermelde waarschuwingen en instructies kan leiden tot een elektrische schok, brand en/of ernstig persoonlijk letsel.

- In deze handleiding wordt het bedoeld gebruik beschreven. Het gebruik van andere accessoires of hulpstukken dan wel de uitvoering van andere handelingen dan deze die in deze gebruikershandleiding worden aanbevolen, kan tot persoonlijk letsel leiden.
- Bewaar deze handleiding zorgvuldig voor toekomstige raadpleging.
- Oplaadbare accu's moeten altijd uit het apparaat worden verwijderd voordat ze worden opgeladen;
- Verschillende soorten batterijen of nieuwe en gebruikte batterijen mogen nooit worden gemengd;
- Batterijen moeten met de juiste polariteit worden geplaatst;
- Lege accu's moeten altijd uit het apparaat worden verwijderd en veilig worden afgevoerd;
- Als het apparaat voor langere tijd wordt opgeborgen, moet de accu worden verwijderd;
- De contacten van de accu mogen nooit worden kortgesloten.

Uw apparaat gebruiken

- Gebruik het apparaat nooit voor het opzuigen van vloeistoffen of materialen die vlam kunnen vatten.
- Dompel het apparaat niet onder in water.
- Trek de lader nooit aan het snoer uit het stopcontact. Houd de oplader uit de buurt van warmtebronnen, olie en scherpe randen.

Veiligheid van anderen

- Dit apparaat mag worden gebruikt door kinderen van 8 jaar en ouder en personen die lichamelijk of geestelijk minder valide zijn of die geen ervaring met of kennis van dit apparaat hebben, mits zij onder toezicht staan, of instructies krijgen voor veilig gebruik van het apparaat en begrijpen wat de mogelijke gevaren zijn.
- Kinderen mogen niet met het apparaat spelen.
- Laat kinderen nooit zonder toezicht het gereedschap schoonmaken of onderhouden.
- Het apparaat mag voor de veiligheid alleen worden gebruikt met extra lage spanning die overeenkomt met de spanning die wordt aangegeven op het apparaat.
- De contacten van de accu mogen nooit worden kortgesloten.

Inspectie en reparaties

Controleer het apparaat vóór gebruik op beschadigingen en defecte onderdelen. Controleer het apparaat op gebroken onderdelen, schade aan de schakelaars en andere omstandigheden die de werking ervan kunnen beïnvloeden.

- Gebruik het apparaat niet als een onderdeel beschadigd is of defect.
- Laat beschadigde of defecte onderdelen door een van onze servicecentra repareren of vervangen.
- Controleer het snoer van de lader regelmatig op beschadigingen. Vervang de lader als het snoer beschadigd of defect is.
- Probeer nooit andere onderdelen te verwijderen of vervangen dan in deze handleiding zijn vermeld.

Aanvullende Veiligheidsinstructies

Na gebruik

- Trek de stekker van de lader uit het stopcontact voor het reinigen.
- Bewaar het apparaat na gebruik op een droge plaats.
- Berg apparaten op buiten bereik van kinderen.

Overige risico’s

Er kunnen zich bij het gebruik van dit gereedschap nog meer risico’s vormen, die mogelijk niet in de bijgesloten veiligheidswaarschuwingen worden beschreven. Deze risico’s kunnen voortvloeien uit verkeerd gebruik, langdurig gebruik, enz.
Zelfs wanneer de veiligheidsvoorschriften in acht worden genomen en de veiligheidsuitrustingen geïmplementeerd zijn, kunnen bepaalde risico’s niet worden vermeden. Dit zijn onder meer:

- Verwondingen die worden veroorzaakt door het aanraken van draaiende of bewegende onderdelen.
- Verwondingen die worden veroorzaakt bij het vervangen van onderdelen, bladen of accessoires.
- Letsels die worden veroorzaakt door langdurig gebruik van gereedschap.

Wanneer u gereedschap gedurende langere periodes gebruikt, zorg er dan voor dat u regelmatig pauzes neemt.

- Gehoorbeschadiging.
- Gezondheidsrisico's door het inademen van stof dat vrijkomt tijdens het gebruiken van uw gereedschap (bijvoorbeeld:- het werken met hout, in het bijzonder eik, beuk en MDF.)

Accu (niet meegeleverd)

- Probeer nooit om welke reden dan ook de accu open te maken.
- Stel de accu niet bloot aan water.
- Bewaar de accu niet op locaties waar de temperatuur kan stijgen tot boven 40 °C.
- Alleen opladen bij een omgevingstemperatuur tussen 10 °C en 40 °C.
- Gebruik alleen de lader die bij het apparaat is geleverd.
- Als het apparaat voor langere tijd wordt opgeborgen, moet de accu worden verwijderd.
- Gooi versleten accu's weg volgens de instructies in het gedeelte "Het milieu beschermen".

Probeer niet om beschadigde accu's op te laden.

Laders (niet meegeleverd)

- Gebruik de lader van Stanley Fat Max alleen voor de accu's in het apparaat waarbij de lader is geleverd. Andere accu's kunnen barsten, met persoonlijk letsel en schade tot gevolg.
- Probeer nooit niet-oplaadbare accu's op te laden.
- Een defect snoer moet direct worden vervangen.
- Stel de accu niet bloot aan water.
- Als het netsnoer is beschadigd, moet dit worden vervangen door de fabrikant of een STANLEY FATMAX-servicecentrum zodat gevaarlijke situaties worden voorkomen.
- Maak de lader niet open.
- Prik nooit in de lader.

De lader is uitsluitend bestemd voor gebruik binnenshuis.

Elektrische veiligheid

De lader is dubbel geïsoleerd; daarom is een aardingsdraad niet nodig. Controleer altijd dat de netspanning overeenkomt met de waarde op het typeplaatje. Probeer nooit om de stekker van de lader te vervangen door een normale netstekker.

- **Als het netsnoer is beschadigd moet het worden vervangen door de fabrikant of door een geautoriseerd STANLEY FAT MAX servicecentrum, zodat gevaarlijke situaties worden vermeden.**

Waarschuwing! Probeer nooit om de stekker van de lader te vervangen door een normale netstekker.

Etiketten op machine

Naast de datumcode worden op het apparaat de volgende pictogrammen vermeld:

Waarschuwing! De gebruiker moet de gebruikshandleiding lezen, om het risico op letsel te beperken.

Kenmerken

Dit gereedschap bevat enkele of alle van de volgende kenmerken.

1 Aan/uit-schakelaar
2 Vrijgaveknop
3 Stofreservoir
4 Filter (Afb. A)
5* Accu
6 Accu-vrijgaveknop
7 Hulpstuk voor moeilijk bereikbare plaatsen
8 Opslag in het apparaat

*Het batterijpakket wordt alleen meegeleverd met de kit

Montage

De accu opladen (niet meegeleverd) (Afb. A)

De accu moet vóór het eerste gebruik worden opgeladen en ook zodra deze niet meer voldoende vermogen levert voor taken die eerst gemakkelijk konden worden uitgevoerd.
Tijdens het opladen kan de accu warm worden. Dit is normaal en duidt niet op een probleem.
Waarschuwing! Laad de batterij niet op bij een omgevingstemperatuur lager dan 10 °C of hoger dan 40 °C.
De aanbevolen laadtemperatuur: ongeveer 24 °C.
Opmerking: De lader zal de accu niet opladen als de temperatuur van de accu lager is dan ongeveer 10 °C of hoger dan 40 °C.
Laat de accu in dat geval in de lader zitten. De lader wordt automatisch ingeschakeld wanneer de accu de juiste temperatuur heeft.
Opmerking: U kunt de maximale prestaties en levensduur van Lithium-ionaccu's garanderen door de accu's volledig op te laden voordat u deze voor het eerst in gebruik neemt.

- Steek de lader (12) in een geschikt stopcontact voordat u de accu (5) plaatst.
- Het groene laadlampje (12a) zal ononderbroken knipperen ten teken dat de laadprocedure is begonnen.
- Een volledig opgeladen accu wordt aangegeven door het groene lampje (12a) dat constant AAN blijft. De accu (5) is volledig opgeladen en kan worden gebruikt of kan in de acculader (12) blijven zitten.
- Laad lege accu's binnen 1 week op. Als u accu's leeg bewaart, loopt de levensduur van de accu's aanzienlijk terug.

Acculader LED-standen

	Bezig met opladen: Groene LED knippert	
	Geheel opgeladen: Groene LED blijft branden	
	Hete/koude accu vertraging: Groene LED knippert Rode LED blijft branden	

Opmerking: De geschikte lader(s) laden niet een kapotte accu op. Wanneer de accu kapot is, kunt u dat zien doordat er geen lampjes van de lader branden.
Opmerking: Dit kan ook betekenen dat er iets mis is met de lader. Als de lader aangeeft dat er een probleem is, laat de lader en de accu dan testen in een erkend servicecentrum.

De accu in de lader laten zitten

U kunt de accu voor onbeperkte tijd in de lader laten zitten terwijl het LED-lampje brandt. De lader houdt de accu volledig opgeladen.

Vertraging warme/koude accu

Wanneer de lader detecteert dat de accu te koud of te warm is, start de lader automatisch een vertraging hete/koude accu, de groene LED (12a) knippert, terwijl de rode LED (12b) voortdurend blijft branden en wordt het laadproces uitgesteld tot de accu de juiste temperatuur heeft bereikt.
De lader schakelt dan automatisch over naar de accu-laadmodus. Deze functie zorgt voor een maximale levensduur van de accu.

Laadniveau-indicator (Afb. B)

De accu is voorzien van een laadniveau-indicator, zodat u snel de laadstatus van de accu kunt zien, zoals wordt weergegeven op afbeelding B. Door op de laadniveau-knop (5a) te drukken, kunt u eenvoudig de resterende lading van de accu zien, zoals wordt weergegeven op afbeelding B.

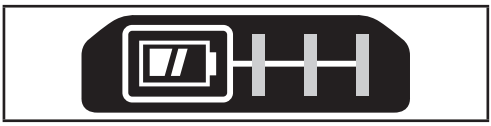

De accu (niet meegeleverd) in het gereedschap plaatsen en eruit nemen

De accu plaatsen (niet meegeleverd) (Afb. C)

- Plaats de accu in het gereedschap tot u een klik hoort, zoals wordt getoond in Afbeelding C.

Controleer dat de accu goed op z'n plaats zit en volledig is vergrendeld.

De accu verwijderen (niet meegeleverd) (Afb. C)

- Druk op de accuvrijgaveknop (6), zoals in afbeelding C wordt getoond en trek de accu uit het gereedschap.

Juiste handpositie

Waarschuwing! Beperk het risico van ernstig persoonlijk letsel, blijf het apparaat **ALTIJD** stevig vasthouden, zodat u bent voorbereid op een plotselinge terugslag.

- Voor de juiste handpositie zet u één hand op de hoofdhandgreep (11).

Gebruik

Aan/uit-schakelaar (Afb. F)

OPMERKING: Dit product is alleen bedoeld voor het opzuigen van droog materiaal.

- Schuif de aan/uit-schakelaar (1) naar voor om het apparaat in te schakelen.
- Schuif de aan/uit-schakelaar (1) naar achter om het apparaat uit te schakelen.

Gebruiksduur

Indien volledig opgeladen, kan het apparaat gemiddeld tussen 10-15 minuten worden gebruikt.
Verschillende keren opladen kan nodig zijn om deze tijden te bereiken.

Filter (Afb. D)

⚠ WAARSCHUWING:

Gebruik deze snoerloze handstofzuiger nooit zonder de filters.

- Verwijder het stofreservoir (3) door op de vrijgaveknop (2) van het stofreservoir te drukken en het reservoir naar beneden uit het apparaat te trekken.
- Verwijder het filter (4) door het uit het stofreservoir te trekken.
- Draai en trek om het voorfilter (9) uit het filter te halen.
- Installeer het filter in het stofreservoir door het filter uit te lijnen met het stofreservoir en het stevig op zijn plaats te zetten.

OPMERKING: Het product werkt beter met een schoon filter en voorfilter.

- Verwijder het voorfilter (9) en schud of borstel eventueel los stof van het filter.
- Verwijder het stof uit het stofreservoir (3) en was het indien nodig.
- Was het voorfilter regelmatig met warm zeepsop. Verzeker dat het volledig droog is voordat u het opnieuw gebruikt.

Onderhoud

Uw snoerloze Stanley Fat Max-apparatuur is ontworpen om gedurende langere periode te functioneren met een minimum aan onderhoud. Het continu naar tevredenheid functioneren hangt af van de juiste zorg voor het gereedschap en regelmatig schoonmaken.
Waarschuwing! Ga altijd als volgt te werk voor u onderhouds- of reinigingswerkzaamheden aan het snoerloze apparaat uitvoert:

- Als de accu is ingebouwd, laat u deze volledig ontladen. Schakel dan het apparaat uit.
- Neem de lader uit het stopcontact voordat u deze schoonmaakt. Behalve regelmatige reiniging vraagt de lader geen onderhoud.
- Reinig regelmatig de ventilatieopeningen van het apparaat/de lader met een zachte borstel of droge doek.
- Reinig de motorbehuizing regelmatig met een vochtige doek. Gebruik geen schuurmiddelen of schoonmaakmiddelen die op een oplosmiddel zijn gebaseerd.

Stofreservoir (Afb. E)

BELANGRIJK: De stofzuiger werkt alleen optimaal met schone filters en een leeg stofreservoir. Als er stof uit het product valt wanneer het uitgeschakeld is, wijst dat erop dat het stofreservoir vol is en leeg moet worden gemaakt

- Raadpleeg ***Filter*** om het stofreservoir (3) leeg te maken.
- Het stofreservoir kan worden gewassen in warm zeepsop. Verzeker dat het volledig droog is voordat u het opnieuw plaatst.

Motorgedeelte (Afb. A)

BELANGRIJK: Dompel nooit het product onder in water. Reinig de buitenkant van het motorgedeelte (10) met een vochtige doek en zeepsop. Verzeker altijd dat het product helemaal droog is voordat u het opnieuw gebruikt of opbergt.

De filters vervangen

De filters moeten om de 6 tot 9 maanden worden vervangen of wanneer ze maar versleten of beschadigd zijn.
Reservefilters zijn verkrijgbaar bij de Stanley Fat Max-dealer. Ga naar onze website www.stanley.eu/3

- Verwijder de oude filters op de hiervoor beschreven wijze.
- Plaats de nieuwe filters op de hiervoor beschreven wijze.

Het milieu beschermen

Gescheiden afvalinzameling. Producten en accu's met dit symbool, mogen niet bij het normale huishoudafval worden weggegooid.

Producten en accu's bevatten materialen die kunnen worden gerecupereerd of gerecycled, wat de vraag naar grondstoffen doet afnemen.

Recycle elektrische producten en accu's overeenkomstig de plaatselijke richtlijnen. Nadere informatie is beschikbaar op www.2helpU.com

Technische gegevens

	SFMCVH001 Type 1
Spanning	**18V**
Gewicht	**1,1Kg**

Lader (niet meegeleverd)		SFMCB11	SFMCB12	SFMCB14
Ingangsspanning	V_{AC}	230	230	230
Uitgangsspanning	V_{DC}	18	18	18
Laadstroom	A	1,25	2	4

Accu (niet meegeleverd)		SFMCB201	SFMCB202	SFMCB204	SFMCB206
Spanning	V_{DC}	18	18	18	18
Capaciteit	Ah	1,5	2,0	4,0	6,0
Type		Li-Ion	Li-Ion	Li-Ion	Li-Ion

Garantie

Stanley Fat Max heeft vertrouwen in zijn producten en biedt consumenten een garantie van 12 maanden vanaf de datum van aankoop. Deze garantie is een aanvulling op uw wettelijke rechten en maakt op geen enkele wijze inbreuk daarop. De garantie is geldig binnen het grondgebied van de Lidstaten van de Europese Unie en de Europese Vrijhandelszone.

Voor een garantie-aanspraak moet uw aanspraak in overeenstemming zijn met de Voorwaarden en Condities van Stanley Fat Max en moet u een bewijs van aankoop overleggen aan de verkoper of aan een geautoriseerde reparatiemonteur. Voorwaarden en condities van de 1-jarige garantie van Stanley Fat Max en het adres van de vestiging van het geautoriseerde reparatiecentrum bij u in de buurt, kunt u vinden op internet op www.2helpU.com, of door contact op te nemen met het Stanley Fat Max-kantoor ter plaatse, op het adres dat in deze handleiding wordt vermeld.

Bezoek onze website www.stanley.eu/3, waar u uw nieuwe Stanley Fat Max-product kunt registreren en informatie kunt vinden over nieuwe producten en speciale aanbiedingen.

Uso previsto

La aspiradora sin cable SFMCVH001 de Stanley Fat Max ha sido diseñada para aspirar en seco. Este aparato ha sido concebido únicamente para uso doméstico.

Lea todo el manual detenidamente antes de utilizar el aparato.

Instrucciones de seguridad

Advertencia. Lea todas las advertencias de seguridad y todas las instrucciones. El incumplimiento de las advertencias e instrucciones que aparecen a continuación podría provocar una descarga eléctrica, un incendio y/o lesiones graves.

- En este manual se describe el uso para el que ha sido diseñado el aparato. La utilización de accesorios o acoplamientos y la realización de operaciones distintas a las recomendadas en este manual de instrucciones con este aparato pueden conllevar el riesgo de lesiones.
- Conserve este manual para futuras consultas.
- Hay que quitar las pilas recargables del aparato antes de cargarlas.
- No deben mezclarse distintos tipos de pilas ni pilas usadas y nuevas.
- Debe insertar las pilas con la polaridad correcta.
- Hay que quitar las baterías gastadas del aparato y tirarlas según la normativa correspondiente.
- Si va a guardar el aparato y no usarlo en mucho tiempo, debe quitar las pilas.

- Los terminales de alimentación no deben cortocircuitarse.

Uso del aparato

- No utilice el aparato para recoger líquidos o materiales inflamables.
- No sumerja el aparato en agua.
- No tire del cable para desconectar el cargador de la toma de corriente. Mantenga el cable del cargador alejado de temperaturas elevadas, aceites y bordes afilados.

Seguridad de otras personas

- Este aparato puede ser utilizado por niños de más de 8 años de edad y por personas con capacidades físicas, sensoriales o mentales disminuidas, o que carezca de experiencia y conocimientos, si están supervisadas o han recibido formación sobre el uso seguro del aparato y comprenden los peligros que entraña su uso.
- Los niños no deben jugar con el aparato.
- Los niños no deberán realizar las tareas de limpieza y mantenimiento de usuario, salvo que lo hagan bajo supervisión.
- Solo debe alimentarse al voltaje extrabajo de seguridad correspondiente a la marca del aparato.
- Los terminales de alimentación no deben cortocircuitarse.

Inspecciones y reparaciones

Antes de utilizar el aparato, compruebe que no tenga piezas dañadas o defectuosas.

Compruebe que no haya piezas rotas, que los interruptores no estén dañados y que no existan otros defectos que puedan afectar al funcionamiento del aparato.

- No utilice el aparato si presenta alguna pieza dañada o defectuosa.
- Solicite al servicio técnico autorizado la reparación o sustitución de las piezas dañadas o defectuosas.
- Compruebe con regularidad que el cable del cargador no ha sufrido daños. Sustituya el cargador si el cable está dañado o es defectuoso.
- Nunca intente extraer ni sustituir ninguna pieza que no esté especificada en este manual.

Instrucciones de seguridad adicionales

Después del uso

- Desenchufe el cargador antes de limpiarlo.
- Cuando no esté utilizando el aparato, guárdelo en un lugar seco.
- Los niños no deberían poder acceder a los aparatos guardados.

Riesgos residuales

El uso de esta herramienta puede producir riesgos residuales adicionales no incluidos en las advertencias de seguridad adjuntas.

Estos riesgos se pueden generar por un uso incorrecto, demasiado prolongado, etc.
El cumplimiento de las normas de seguridad correspondientes y el uso de dispositivos de seguridad no evitan ciertos riesgos residuales. Dichos riesgos incluyen:

- Lesiones producidas por el contacto con piezas móviles o giratorias.
- Lesiones producidas al cambiar cualquier pieza, hoja o accesorio.
- Lesiones producidas al usar una herramienta por un tiempo demasiado prolongado. Si utiliza una herramienta durante períodos de tiempo demasiado prolongados, asegúrese de realizar pausas con frecuencia.
- Deterioro auditivo.
- Riesgos para la salud producidos al respirar el polvo que se genera al usar la herramienta (por ejemplo: en los trabajos con madera, especialmente de roble, haya y tableros de densidad mediana).

Baterías (no incluidas)

- Jamás trate de abrir las baterías por ningún motivo.
- No exponga las baterías al agua.
- No guarde la batería en lugares donde la temperatura supere los 40 °C.
- Realice la carga únicamente a una temperatura ambiente de entre 10 °C y 40 °C.
- Para cargar la herramienta, utilice únicamente el cargador suministrado.
- Si va a guardar el aparato y no usarlo en mucho tiempo, debe quitar las pilas.
- Cuando vaya a desechar las baterías, siga las instrucciones facilitadas en la sección «Protección del medioambiente».

No intente cargar baterías dañadas.

Cargadores (no suministrados)

- Utilice el cargador Stanley Fat Max para cargar únicamente la batería de la herramienta con la que fue suministrado. Otras baterías podrían explotar y provocar lesiones y daños materiales.
- Nunca intente cargar baterías no recargables.
- Sustituya los cables defectuosos inmediatamente.
- No exponga el cargador al agua.
- Si se dañara el cable de alimentación, deberá ser sustituido por el fabricante o por un centro de asistencia técnica autorizado de STANLEY FATMAX para evitar cualquier situación de riesgo.
- No abra el cargador.
- No aplique ningún dispositivo para medir la resistencia del cargador.

El cargador ha sido concebido para utilizarse únicamente en un lugar interior.

Seguridad eléctrica

El cargador presenta un aislamiento doble; por lo tanto, no requiere conexión a tierra. Compruebe siempre que el voltaje de la red eléctrica coincida con el valor indicado en la placa de datos. No intente sustituir el cargador por un enchufe convencional para la red eléctrica.

- **Si se daña el cable de alimentación, debe ser sustituido por el fabricante o por un centro de asistencia técnica autorizado de STANLEY FAT MAX, para evitar riesgos.**

¡Advertencia! No intente sustituir el cargador por un enchufe convencional para la red eléctrica.

Etiquetas del aparato

Junto con el código de la fecha, en el aparato aparecen los siguientes símbolos::

¡Advertencia! Para reducir el riesgo de lesiones, el usuario debe leer el manual de instrucciones.

Características

Esta herramienta incluye todas o algunas de las características siguientes.

1 Interruptor de encendido/apagado
2 Botón de liberación
3 Depósito de polvo
4 Filtro (Fig. A)
5* Batería
6 Botón de liberación de la batería
7 Boquilla rinconera
8 Almacenamiento incorporado

*El paquete de baterías solo se incluye con el kit

Montaje

Cargar la batería (no incluida) (Fig. A)

Es necesario cargar la batería antes del primer uso y cada vez que empiece a no tener suficiente potencia para tareas que eran fáciles de realizar anteriormente.

Es posible que la batería se caliente durante la carga, esto es normal y no denota ningún problema.

Advertencia. No cargue la batería si la temperatura ambiente es inferior a 10 °C o superior a 40 °C. La temperatura de carga recomendada es de aproximadamente 24 °C.

Nota: El cargador no cargará la batería si la temperatura de esta es inferior a los 10 °C o superior a los 40 °C aproximadamente.

Deje la batería en el cargador y este empezará a cargarla automáticamente cuando la temperatura de la batería aumente o disminuya.

Nota: Para garantizar el máximo rendimiento y duración de las baterías de iones de litio, cárguelas totalmente antes de utilizarlas por primera vez.

- Enchufe el cargador (12) en una toma adecuada antes de introducir la batería (5).
- La luz verde de carga (12a) pestañeará continuamente, indicando que se ha iniciado el proceso de carga.
- Se indicará que la carga ha terminado cuando la luz verde de carga (12a) quede encendida de manera continua. La batería (5) está totalmente cargada y puede sacarla, usarla o dejarla en el cargador (12).
- Cargue las pilas descargadas en el plazo de 1 semana. La vida útil de la batería disminuirá considerablemente si ésta se almacena descargada.

Modos del LED del cargador

	Carga: LED verde intermitente	
	Totalmente cargada: LED verde fijo	
	Retardo por batería fría/caliente: LED verde intermitente LED rojo fijo	

Nota: Los cargadores compatibles no cargan las baterías defectuosas. Si el cargador no se enciende, significa que la batería es defectuosa.

Nota: Esto también podría significar un problema con el cargador. Si el cargador indica un problema, lleve el cargador y la batería a un centro de reparación autorizado para que los prueben.

Dejar la batería en el cargador

El cargador y la batería pueden permanecer conectados durante un periodo de tiempo indefinido con el indicador de LED iluminado.

El cargador mantendrá la batería a baja temperatura y completamente cargada.

Retardo por batería fría / caliente

Cuando el cargador detecta que la batería está demasiado caliente o demasiado fría, inicia automáticamente un retardo por batería fría/caliente, el LED verde (12) parpadea en modo intermitente, y el LED rojo (12b) queda encendido continuamente, suspendiendo la carga hasta que la batería alcance la temperatura adecuada.
El cargador cambiará automáticamente al modo de carga de batería. Esta característica asegura la máxima vida útil de la batería.

Indicador del estado de la carga de la batería (Fig. B)

La batería incluye un indicador de estado de carga para determinar rápidamente la duración de la batería, como se muestra en la figura B. Pulsando el botón de estado de carga (5a) puede ver fácilmente la carga que queda en la batería, como se muestra en la figura B.

Colocar y sacar la batería (no incluida) de la herramienta

Colocación de la batería (no incluida) (Fig. C)

- Inserte la batería firmemente en la herramienta hasta que se oiga un clic audible, como se muestra en la figura C. Compruebe que la batería esté correctamente colocada y bloqueada en su posición.

Extracción de la batería (no incluida) (Fig. C)

- Apriete el botón de liberación de la batería (6) como se muestra en la figura C y saque la batería de la herramienta.

Posición correcta de las manos

¡Advertencia! Para reducir el riesgo de lesión personal grave, sujete **SIEMPRE** bien la unidad anticipándose a una reacción imprevista.

- La posición correcta de las manos exige que una mano repose en la empuñadura principal (11).

Uso

Interruptor de encendido/apagado (Fig. F)

NOTA: Este producto sirve únicamente para la recogida en seco.

- Para encender el aparato, deslice el interruptor de encendido y apagado (1) hacia delante.
- Para apagar el aparato, deslice el interruptor de encendido y apagado (1) hacia atrás.

Tiempos de funcionamiento

Cuando la batería completamente cargada, el tiempo medio de uso efectivo es 10 a 15 minutos.
Puede necesitarse varias cargas antes de lograr estos tiempos.

Filtro (Fig. D)

⚠ ADVERTENCIA: Nunca use esta aspiradora de mano sin cable sin sus filtros.

- Retire el depósito de polvo (3) presionando el botón de liberación del depósito de polvo (2) y tirando del depósito hacia abajo y hacia fuera.
- Retire el filtro (4) tirando para extraerlo del depósito de polvo.
- Gire y tire del prefiltro para quitarlo (9) del filtro.
- Instale el filtro en el depósito de polvo alineando el filtro con el depósito y colocándolo firmemente en su posición.

NOTA: El producto funciona mejor si tiene el filtro y el prefiltro limpios.

- Retire el prefiltro (9) y agite o cepille suavemente el filtro para limpiar el polvo suelto.
- Vacíe el polvo del depósito de polvo (3) y lávelo si es necesario.
- Lave periódicamente el prefiltro con agua tibia con jabón. Compruebe que esté completamente seco antes de volver a usarlo.

Mantenimiento

El aparato de Stanley Fat Max sin cable ha sido diseñado para funcionar durante un largo período de tiempo con un mantenimiento mínimo. El funcionamiento satisfactorio y continuo depende del buen cuidado de la herramienta y de una limpieza frecuente.
¡Advertencia! Antes de realizar el mantenimiento de aparatos sin cables:

- Deje que la batería se agote por completo si es integral y apague el aparato.
- Desenchufe el cargador antes de limpiarlo. El cargador no requiere ningún mantenimiento especial excepto la limpieza periódica.
- Limpie periódicamente las ranuras de ventilación del aparato y del cargador con un cepillo suave o un paño seco.
- Limpie periódicamente la carcasa del motor con un paño húmedo. No utilice limpiadores abrasivos o a base de disolventes.

Depósito de polvo (Fig. E)

IMPORTANTE: Si los filtros están limpios y el depósito para el polvo vacío, conseguirá el rendimiento máximo del aparato. Si cuando apaga el aparato sale polvo, esto significa que el depósito está lleno y debe vaciarse.

- Consulte el apartado ***Filtro*** para quitar el depósito de polvo (3).
- El depósito de polvo puede lavarse con agua tibia y jabón. Compruebe que esté completamente seco antes de volver a colocarlo.

Sección del motor (Fig. A)

IMPORTANTE: Nunca sumerja el aparato en agua.
Utilice un paño húmedo y agua con jabón para limpiar la parte exterior del (10) motor. Asegúrese siempre de que el producto esté totalmente seco antes de volver a utilizarlo y antes de guardarlo.

Sustitución de los filtros

Es necesario cambiar los filtros cada 6 o 9 meses y cuando se gasten o se dañen. Encontrará los filtros de repuesto en el distribuidor Stanley Fat Max. Visite nuestro sitio web www.stanley.eu/3

- Extraiga los filtros viejos como se ha descrito anteriormente.
- Coloque los filtros nuevos como se ha descrito anteriormente.

Protección del medioambiente

Recogida selectiva. Los productos y las baterías marcadas con este símbolo no deben eliminarse junto con los residuos domésticos normales.

Los productos y las baterías que contienen materiales que se puedan recuperar o reciclar reducen la demanda de materias primas.
Recicle los productos eléctricos y las baterías de conformidad con las normas locales. Puede obtener más información en www.2helpU.com

Datos técnicos

	SFMCVH001 Tipo 1
Tensión	**18 V**
Peso	**1,1 Kg**

Cargador (no incluido)		SFMCB11	SFMCB12	SFMCB14
Voltaje de entrada	V_{CA}	230	230	230
Voltaje de salida	V_{CC}	18	18	18
Corriente	A	1,25	2	4

Batería (no incluida)		SFMCB201	SFMCB202	SFMCB204	SFMCB206
Tensión	V_{CC}	18	18	18	18
Capacidad	Ah	1,5	2,0	4,0	6,0
Tipo		Iones de litio	Iones de litio	Iones de litio	Iones de litio

Garantía

Stanley Fat Max confía en la calidad de sus productos y ofrece a los consumidores una garantía de 12 meses a partir de la fecha de compra. Esta garantía es adicional a sus derechos legales y no los menoscaba en modo alguno. La garantía es válida dentro de los territorios de los Estados Miembros de la Unión Europea y del Área de Libre Comercio Europea.
Para reclamar la garantía, deberá formular la reclamación de conformidad con las condiciones de Stanley Fat Max, presentando el comprobante de compra al vendedor o al agente técnico autorizado. Puede obtener las condiciones de la garantía de 1 año de Stanley Fat Max y la ubicación de su agente técnico autorizado más próximo en el sitio www.2helpU.com o poniéndose en contacto con su oficina local de Stanley Fat Max en la dirección que se indica en este manual.
Visite nuestro sitio web www.stanley.eu/3 para registrar su nuevo producto Fat Max y recibir noticias sobre nuevos productos y ofertas especiales.

Utilização prevista

O aspirador sem fio SFMCVH001 da Stanley Fat Max foi concebido para aspiração a seco. Este equipamento destina-se apenas a utilização doméstica.

Leia com atenção todo o manual antes de utilizar o equipamento.

Instruções de segurança

Atenção! Leia todos os avisos de segurança e todas as instruções. O não cumprimento dos seguintes avisos e instruções pode resultar em choque eléctrico, incêndio e/ou ferimentos graves.

- A utilização prevista para este equipamento está descrita no manual. A utilização de qualquer acessório ou a execução de qualquer operação com este equipamento que não esteja incluída no presente manual de instruções pode representar um risco de ferimentos.
- Conserve este manual para referência futura.
- As baterias recarregáveis devem ser retiradas do equipamento antes de serem carregadas;
- Não devem ser utilizados vários tipos de baterias novas ou usadas;
- As baterias devem ser inseridas de acordo com a polaridade correcta;
- As baterias gastas devem ser retiradas do equipamento e eliminadas em segurança;
- Se for necessário armazenar o equipamento durante um período prolongado, é necessário retirar as baterias;
- Os terminais de alimentação não devem ser colocados em curto-circuito.

Utilizar o equipamento

- Não utilize este equipamento para aspirar líquidos ou quaisquer materiais combustíveis.
- Não mergulhe o equipamento em água.
- Nunca puxe pelo cabo do carregador para desligar o carregador da tomada. Mantenha o cabo do carregador afastado do calor, combustíveis e esquinas afiadas.

Segurança de outras pessoas

- Este equipamento pode ser utilizado por crianças com 8 anos ou mais e por pessoas que apresentem capacidades físicas, sensoriais ou mentais reduzidas ou que não possuam os conhecimentos e a experiência necessários se tiverem sido vigiadas e instruídas acerca da utilização do equipamento de maneira segura e compreendam os perigos envolvidos.
- As crianças não devem mexer no equipamento.
- A limpeza e manutenção não devem ser efectuadas por crianças sem supervisão.
- O equipamento só deve ser alimentado a uma muito baixa tensão de segurança correspondente à marca no mesmo.
- Os terminais de alimentação não devem ser colocados em curto-circuito.

Inspecção e reparações

Antes da utilização, verifique a existência de peças danificadas ou avariadas no equipamento.
Verifique se há peças partidas, danos nos interruptores ou outro tipo de situações que possam afectar o funcionamento.

- Não utilize o equipamento se alguma das peças se encontrar danificada ou avariada.
- Mande reparar ou substituir quaisquer peças danificadas ou avariadas por um técnico de reparação autorizado.
- Verifique regularmente se existem danos no cabo do carregador. Substitua o carregador se o cabo estiver danificado ou com defeitos.
- Nunca retire ou substitua quaisquer peças que não sejam as especificadas neste manual.

Instruções de segurança adicionais

Após a utilização

- Desligue o carregador antes de limpá-lo.
- Quando não estiver a ser utilizado, o equipamento deve ser armazenado num local seco.
- As crianças não devem ter acesso a equipamentos armazenados.

Riscos residuais

Podem surgir riscos residuais adicionais durante a utilização da ferramenta, que podem não constar nos avisos de segurança incluídos. Estes riscos podem resultar de má utilização, utilização prolongada, etc.
Mesmo que as regulamentações de segurança relevantes sejam cumpridas e os dispositivos de segurança sejam implementados, alguns riscos residuais não podem ser evitados. Estes incluem:

- Ferimentos causados pelo contacto com peças em rotação/movimento.
- Ferimentos causados durante a troca de peças, lâminas ou acessórios.
- Ferimentos causados pela utilização prolongada de uma ferramenta.
  Se utilizar uma ferramenta durante períodos prolongados, certifique-se de que faz pausas com frequência.
- Danos auditivos.
- Problemas de saúde causados pela inalação de poeiras resultantes da utilização da ferramenta (exemplo: trabalhos em madeira, especialmente carvalho, faia e placas de fibra de madeira densidade média).

Baterias (não fornecidas)

- Nunca tente abrir a bateria, seja qual for o motivo.
- Não exponha a bateria à água.
- Não armazene em locais onde a temperatura possa exceder os 40 °C.
- Carregue apenas a temperaturas ambiente entre 10 °C e 40 °C.
- Carregue apenas com o carregador fornecido com a ferramenta.
- Se for necessário armazenar o equipamento durante um período prolongado, é necessário retirar as baterias.
- Quando eliminar as baterias, siga as instruções indicadas na secção “Protecção do ambiente”.

Não tente carregar baterias danificadas.

Carregadores (não fornecidos)

- Utilize o carregador da Stanley Fat Max apenas para carregar a bateria da respectiva ferramenta. Outras baterias podem rebentar, provocando ferimentos e danos.
- Nunca tente carregar baterias não recarregáveis.
- Substitua de imediato os cabos defeituosos.
- Não exponha o carregador à água.
- Se o cabo de alimentação estiver danificado, deve ser substituído pelo fabricante ou por um centro de assistência autorizado da STANLEY FATMAX para evitar acidentes.
- Não abra o carregador.
- Não manuseie o carregador.

O carregador deve ser utilizado apenas em espaços interiores.

Segurança eléctrica

O carregador tem isolamento duplo. Por esse motivo, não necessita de ligação à terra. Verifique sempre se a tensão de alimentação corresponde à tensão indicada na placa sinalética. Nunca substitua a unidade do carregador por uma tomada de alimentação normal.

- **Se o cabo de alimentação estiver danificado, deve ser substituído pelo fabricante ou por um centro de assistência autorizado da STANLEY FATMAX para evitar acidentes.**

Atenção! Nunca substitua a unidade do carregador por uma tomada de alimentação normal.

Etiquetas no equipamento

O equipamento apresenta os seguintes símbolos juntamente com o código de data:

Atenção! Para reduzir o risco de ferimentos, o utilizador deve ler o manual de instruções.

Acessórios

Esta ferramenta inclui alguns ou todos os seguintes acessórios.

1 Interruptor para ligar/desligar
2 Patilha de libertação
3 Depósito de poeiras
4 Filtro (Fig. A)
5* Bateria
6 Patilha de libertação da bateria
7 Bico
8 Armazenamento integrado

*O pacote de baterias está incluído apenas no kit

Montagem

Carregar a bateria (não fornecida) (Fig. A)

A bateria tem de ser carregada antes da primeira utilização e sempre que não conseguir produzir energia suficiente em trabalhos habitualmente feitos sem dificuldade.
A bateria pode aquecer quando carregar; isto é normal e não indica um problema.
Aviso! Não carregue a bateria a temperaturas ambiente inferiores a 10 °C ou superiores a 40 °C. Temperatura de carregamento recomendada: aproximadamente 24 °C.
Nota: O carregador não carrega a bateria se a temperatura das células for inferior a 10 °C ou superior a 40 °C.
A bateria não deve ser retirada do carregador para que este comece a carregar automaticamente quando a temperatura das células aquecer ou arrefecer.
Nota: Para garantir o máximo desempenho e vida útil das baterias de iões de lítio, carregue a bateria totalmente antes de utilizar o produto pela primeira vez.

- Ligue o carregador (12) numa tomada adequada antes de inserir a bateria (5).

- O indicador luminoso de carga (12a) verde pisca de maneira contínua, o que significa que o processo de carga foi iniciado.
- A conclusão do processo de carga é indicada pelo indicador luminoso de carga verde (12a), que permanece ligado de maneira contínua. A bateria (5) é totalmente carregada e pode ser removida nesta altura ou pode deixá-la no carregador (12).
- As baterias descarregadas devem ser carregadas no espaço de 1 semana. A vida útil da bateria diminui consideravelmente se for guardada sem carga.

Modos do LED do carregador

	A carregar: LED verde intermitente	
	Totalmente carregada: LED verde fixo	
	Retardação de calor/frio: LED verde intermitente LED vermelho fixo	

Nota: O(s) carregador(es) compatível(eis) não carrega(m) uma bateria defeituosa. Quando o carregador não se acende, isso indica que a bateria está defeituosa.
Nota: Isto pode também indicar que se trata de um problema no carregador. Se o carregador indicar uma falha, entregue o carregador e a bateria num centro de assistência autorizado para que possam ser testadas.

Deixar a bateria no carregador

O carregador e a bateria podem permanecer ligados com o LED aceso indefinidamente. O carregador mantém a bateria totalmente carregada.

Retardação de calor/frio

Quando o carregador detecta que uma bateria está demasiado quente ou demasiado fria, inicia de imediato a retardação de calor/frio, o LED verde (12a) começa a piscar de maneira intermitente e o LED vermelho (12b) permanece aceso de maneira contínua, suspendendo o carregamento até a bateria atingir uma temperatura adequada.
Em seguida, o carregador muda automaticamente para o modo de carga. Esta função assegura a duração máxima da bateria.

Indicador do estado de carga da bateria (Fig. B)

A bateria inclui um indicador do estado de carga para determinar rapidamente a duração da bateria, como indicado na Figura B. Ao carregar no botão de estado de carga (5a), pode visualizar facilmente a carga restante na bateria, como indicado na Figura B.

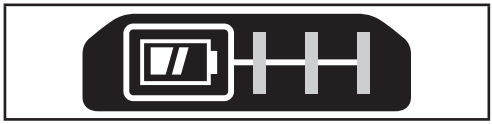

Inserir e retirar a bateria da ferramenta (não fornecida) da ferramenta

Instalar a bateria (não fornecida) (Fig. C)

- Insira a bateria com firmeza na ferramenta até ouvir um clique, como indicado na Figura C. Certifique-se de que a bateria está totalmente inserida e fixada na respectiva posição.

Retirar a bateria (não fornecida) (Fig. C)

- Carregue na patilha de libertação da bateria (6), como indicado na Figura C e retire a bateria da ferramenta.

Posição correcta das mãos

Atenção! Para reduzir o risco de ferimentos graves, segure **SEMPRE** a ferramenta com segurança, antecipando uma reacção súbita por parte da mesma.

- A posição correcta das mãos requer a colocação de uma mão na pega principal (11).

Utilização

Interruptor para ligar/desligar (Fig. F)

NOTA: Este produto destina-se apenas a limpeza a seco.

- Para ligar o aspirador, deslize para a frente o interruptor para ligar/desligar (1).
- Para desligar o aspirador, deslize para trás o interruptor para ligar/desligar (1).

Tempo de funcionamento

Depois de carregar a bateria por completo, o tempo de utilização médio efectivo é, aproximadamente, entre 10 e 15 minutos.
Pode ser necessário carregar a bateria várias vezes até atingir o período de tempo indicado.

Filtro (Fig. D)

⚠ ATENÇÃO: Nunca utilize este aspirador sem fio sem os respectivos filtros.

- Retire o depósito de poeiras (3) carregando na patilha de libertação do depósito de poeiras (2) e puxando o depósito para baixo e para fora.

- Retire o filtro (4) puxando-o para fora do depósito de poeiras.
- Rode e puxe para remover o pré-filtro (9) do filtro.
- Instale o filtro no depósito de poeiras, alinhando o filtro no depósito de poeiras e colocando-o com firmeza na respectiva posição.

NOTA: O desempenho do equipamento é superior se o filtro e o pré-filtro estiverem limpos.

- Retire o pré-filtro (9) e agite-o ou utilize uma escova para retirar o pó solto do filtro.
- Limpe o pó do depósito de poeiras (3) e lave-o, se for necessário.
- Lave com frequência o pré-filtro em água quente com sabão. O pré-filtro deve estar totalmente seco antes de voltar a utilizá-lo.

Manutenção

O seu equipamento Stanley Fat Max sem fio foi concebido para funcionar durante um longo período de tempo com uma manutenção mínima. Uma utilização continuamente satisfatória depende de uma manutenção adequada da ferramenta e de uma limpeza frequente.

Atenção! Antes de executar qualquer manutenção em equipamentos sem fio:

- Deixe a bateria descarregar completamente se estiver incorporada e, em seguida, desligue-a.
- Desligue o carregador antes de limpá-lo. Além da limpeza frequente, o carregador não necessita de manutenção.
- Limpe regularmente as ranhuras de ventilação do equipamento/carregador com uma escova suave ou um pano seco.
- Limpe regularmente o compartimento do motor com um pano húmido. Não utilize produtos de limpeza abrasivos ou à base de solventes.

Depósito de poeiras (Fig. E)

IMPORTANTE: Só é possível obter uma recolha máxima das poeiras com os filtros limpos e o depósito de poeiras vazio. Se começar a sair pó da ferramenta depois desta ser desligada, isso significa que o depósito de poeiras está cheio e deve ser esvaziado

- Consulte a secção ***Filtro*** para retirar o depósito de poeiras (3).
- Os depósitos de poeiras podem ser lavados em água morna com sabão. O depósito de poeiras deve estar totalmente seco antes de voltar a montá-lo.

Bloco motor (Fig. A)

IMPORTANTE: Nunca coloque o equipamento dentro de água.

Deve utilizar um pano húmido e água com sabão para limpar o exterior do bloco motor (10). O equipamento deve estar totalmente seco antes de voltar a utilizá-lo ou armazená-lo.

Substituir os filtros

Os filtros devem ser substituídos a cada 6 a 9 meses e sempre que estiverem gastos ou danificados. Os filtros sobresselentes estão disponíveis junto do seu revendedor Stanley Fat Max. Visite o nosso Website www.stanley.eu/3

- Retire os filtros usados como indicado acima.
- Coloque os filtros novos como indicado acima.

Protecção do ambiente

Faça uma recolha de lixo selectiva. Os produtos e as baterias assinalados com este símbolo não devem ser eliminados em conjunto com o lixo doméstico normal.

Os produtos e as baterias contêm materiais que podem ser recuperados ou reciclados, reduzindo assim a necessidade de matérias-primas.

Recicle os produtos eléctricos e as baterias de acordo com as disposições locais. Estão disponíveis mais informações em www.2helpU.com

Dados técnicos

	SFMCVH001 Tipo 1
Tensão	**18 V**
Peso	**1,1 kg**

Carregador (não fornecido)		**SFMCB11**	**SFMCB12**	**SFMCB14**
Tensão de entrada	V_{CA}	230	230	230
Tensão de saída	V_{CC}	18	18	18
Corrente	A	1,25	2	4

Bateria (não forneci-da)		**SFMCB201**	**SFMCB202**	**SFMCB204**	**SFMCB206**
Tensão	V_{CC}	18	18	18	18
Capaci-dade	Ah	1,5	2,0	4,0	6,0
Tipo		Iões de lítio	Iões de lítio	Iões de lítio	Iões de lítio

Garantia

A Stanley Fat Max confia na qualidade dos seus produtos e oferece aos clientes uma garantia de 12 meses a partir da data de compra. Esta garantia é um complemento dos seus direitos estabelecidos por lei, não os prejudicando de forma alguma. A garantia é válida nos Estados-membros da União Europeia e nos países-membros da Zona Europeia de Comércio Livre.

Para accionar a garantia, esta deve estar em conformidade com os termos e condições da Stanley Fat Max e terá de apresentar comprovativos de compra ao vendedor ou a um técnico de reparação autorizado.

PORTUGUÊS (Tradução das instruções originais)

Os termos e condições da garantia de 1 ano da Stanley Fat Max e a localização do técnico de reparação autorizado mais próximo pode ser obtido na Internet em www.2helpU.com ou contactando uma filial da Stanley Fat Max, cuja morada está indicada neste manual.
Visite o nosso Website www.stanley.eu/3 para registar o novo produto Stanley Fat Max e manter-se actualizado relativamente a novos produtos e ofertas especiais.

SVENSKA (Översättning av originalanvisningarna)

Avsedd användning

Din Stanley Fat Max SFMCVH001 sladdlösa dammsugare har utformats för torrdammsugning. Apparaten är endast avsedd för hemmabruk.

Läs hela den här bruksanvisningen noggrant innan du börjar använda apparaten.

Säkerhetsinstruktioner

Varning! Läs alla säkerhetsvarningar och instruktioner. Underlåtenhet att följa de nedanstående varningarna och instruktionerna kan resultera i elektrisk stöt, eldsvåda och/eller allvarlig personskada.

- Användningsområdet beskrivs i den här bruksanvisningen. Användning av andra tillbehör eller tillsatser eller andra åtgärder som utförs med redskapet än de som rekommenderas i den här bruksanvisningen kan leda till personskador.
- Spara den här bruksanvisningen för framtida bruk.
- Laddningsbara batterier ska tas bort från apparaten innan de laddas.
- Olika typer av batterier eller nya och begagnade batterier får inte blandas.

(Översättning av originalanvisningarna) **SVENSKA**

- Batterierna ska sättas in med rätt polaritet.
- Utslitna batterier ska tas bort från apparaten och kasseras på ett säkert sätt.
- Om apparaten ska förvaras oanvänd under en lång period ska batterierna tas bort.
- Terminalerna får inte kortslutas.

Använda apparaten

- Använd inte redskapet för att suga upp vätskor eller material som kan fatta eld.
- Doppa aldrig ned apparaten i vatten.
- Dra aldrig i sladden till laddaren när du drar ut den från vägguttaget. Håll sladden till laddaren borta från värme, olja och vassa kanter.

Säkerhet för andra

- Denna apparat kan användas av barn från 8 år och personer med nedsatt fysisk eller psykisk förmåga eller bristande erfarenhet eller kunskap, om de övervakas eller får instruktioner om hur apparaten används på ett säkert sätt och är medvetna om riskerna
.
- Barn ska inte leka med apparaten.
- Rengöring och användarunderhåll ska inte göras av barn utan övervakning.
- Apparaten får bara matas med en klenspänning som motsvarar märkningen på apparaten.
- Terminalerna får inte kortslutas.

Kontroll och reparationer

Kontrollera att apparaten inte är skadad eller har defekta delar.
Kontrollera att inga delar är trasiga, att strömbrytaren fungerar och att inget annat föreligger som kan påverka dess funktion.

- Använd inte apparaten om någon del har skadats eller gått sönder.
- Reparera eller byt ut skadade eller trasiga delar på en auktoriserad verkstad.
- Kontrollera regelbundet att sladden till laddaren inte har skadats. Byt ut laddaren om sladden är skadad eller trasig.
- Försök aldrig avlägsna eller byta ut andra delar än de som anges i den här bruksanvisningen.

Ytterligare säkerhetsinstruktioner

Efter användning

- Dra ur sladden till laddaren innan du rengör den.
- När den inte används bör apparaten förvaras torrt.
- Placera apparaten på ett ställe där barn inte kan komma åt den.

Återstående risker

Ytterligare risker som inte finns med i de bifogade säkerhetsanvisningarna kan uppstå när verktyget används. Dessa risker kan uppstå vid felaktig eller långvarig användning, etc.

Även om alla relevanta säkerhetsanvisningar följs och säkerhetsanordningar används kan vissa ytterligare risker inte undvikas. Dessa omfattar:

- Skador orsakade av att roterande/ rörliga delar vidrörs.
- Skador som uppstår vid byte av delar, blad eller tillbehör.
- Skador som orsakas av långvarig användning av ett verktyg. Se till att regelbundet ta vilopauser när du använder ett verktyg under en längre period.
- Hörselnedsättning.
- Hälsorisker orsakade av inandning av damm när verktyget används (exempel: arbete med trä, särskilt ek, bok och MDF)

Batterier (medföljer inte)

- Försök aldrig öppna batteriet.
- Utsätt inte batteriet för vatten.
- Förvara inte apparaten på platser där temperaturen kan bli högre än 40 °C.
- Ladda endast vid temperaturer mellan 10 °C och 40 °C.
- Ladda endast med hjälp av laddare som medföljer verktyget.
- Om apparaten ska förvaras oanvänd under en lång period ska batterierna tas bort.
- Följ instruktionerna som anges i avsnittet ”Miljö” när du kastar batterierna.

Försök inte ladda skadade batterier.

Laddare (medföljer inte)

- Laddaren från Stanley Fat Max får bara användas för att ladda batteriet i det verktyg som laddaren levererades med. Andra batterier kan spricka och orsaka personskador och andra skador.
- Försök aldrig ladda batterier som inte är uppladdningsbara.
- Byt defekta sladdar omgående.
- Utsätt inte laddaren för vatten.
- Om nätsladden är skadad måste den bytas ut av tillverkaren eller ett auktoriserat STANLEY FATMAX-servicecenter för att undvika farliga situationer.
- Öppna inte laddaren.
- Gör ingen åverkan på laddaren.

Laddaren är endast avsedd för inomhusbruk.

Elsäkerhet

Eftersom laddaren är dubbelisolerad behövs ingen jordledare. Kontrollera alltid att nätspänningen överensstämmer med spänningen på typskylten. Försök aldrig byta ut kontakten till laddaren mot en vanlig kontakt.

- **Om nätsladden är skadad måste den bytas ut av tillverkaren eller ett auktoriserat STANLEY FAT MAX-servicecenter för att farliga situationer ska undvikas.**

Varning! Försök aldrig byta ut kontakten till laddaren mot en vanlig kontakt.

Etiketter på apparaten

Följande symboler finns på denna apparat tillsammans med datumkoden:

Varning! För att minska risken för personskada, måste användaren läsa bruksanvisningen.

Egenskaper

Det här verktyget har några eller samtliga av följande funktioner.

1 strömbrytare
2 frikopplingsknapp
3 dammbehållare
4 filter (fig. A)
5* batteri
6 låsknapp batteri
7 elementmunstycke
8 förvaring

*Batteripaketet ingår endast i satsen

Montering

Ladda batteriet (medföljer inte) (fig. A)

Batteriet måste laddas innan det används för första gången och sedan varje gång som det inte ger tillräckligt hög effekt för arbeten som annars brukar gå bra.
Batteriet kan bli varmt när det laddas. Det är normalt och innebär inte att något är fel.
Varning! Ladda inte batteriet om temperaturen i luften är lägre än 10 °C eller högre än 40 °C. Den rekommenderade laddningstemperaturen är cirka 24 °C.
OBSERVERA: Laddaren laddar inte batteriet om celltemperaturen är lägre än ungefär 10 °C eller högre än 40 °C.
Batteriet får då sitta kvar i laddaren, som kommer att börja laddningen automatiskt när celltemperaturen har stigit eller sjunkit.
OBSERVERA: För att garantera maximal prestanda och livslängd för litiumjon-batterier bör batteriet laddas fullt innan första användning.

- Koppla in laddaren (12) i lämpligt uttag innan batteriet (5) sätts i.
- Den gröna laddningslampan (12a) kommer att blinka kontinuerligt för att indikera att laddningsprocessen har startat.
- Det går att se när laddningen är klar genom att den gröna lampan (12a) lyser kontinuerligt. Batteriet (5) är fulladdat och kan nu användas eller lämnas i laddaren (12).
- Urladdade batterier bör laddas inom 1 vecka. Om batterierna inte laddas när de är urladdade försämras batteritiden avsevärt.

Laddare LED-lägen

	Laddar: Grön LED periodisk	
	Fulladdad: Grön LED fast	
	Varm/kall fördröjning: Grön LED periodisk Röd LED fast	

OBSERVERA: Den/de kompatibla laddar(en/na) kommer inte att ladda ett felaktigt batteri. Laddaren indikerar ett felaktigt batteri genom att inte tända.
OBSERVERA: Detta kan också betyda att det är problem med en laddare. Om laddaren inte tänds, låt testa laddaren och batteriet hos ett auktoriserat servicecenter.

Lämna batteriet i laddaren

Batteriet kan sitta kvar i laddaren och laddaren kan vara ansluten till vägguttaget hur länge som helst när indikatorn lyser. Laddaren ser till att batteriet hålls fräscht och fulladdat.

Varm/kall fördröjning

När laddaren upptäcker ett batteri som är för varmt eller för kallt startar den automatiskt en varm/kall paketfördröjning, den gröna LED (12a) kommer att blinka kontinuerligt medan den röda LED-lampan (12b) fortsätter att lysa kontinuerligt, laddningen skjuts upp tills batteriet har nått en lämplig temperatur.
Laddaren växlar sedan automatiskt till laddningsläge. Denna funktion garanterar maximal batterilivslängd.

Laddningsstatus (fig. B)

Batteriet har en laddningsstatusindikator för att snabbt kunna avgöra kvarvarande batterilivslängd såsom visas i fig. B. Genom att trycka på knappen för laddningsstatus (5a) kan du enkelt se kvarvarande laddning i batteriet såsom visas i fig. B.

Montering och borttagning av batteriet (medföljer inte) från verktyget

Installera batteri (medföljer inte) (fig. C)

- Sätt i batteriet i verktyget tills ett hörbart klick hörs, som visas i fig. C. Se till att batteriet er helt isatt och låst på plats.

Ta bort batteriet (medföljer inte) (fig. C)

- Tryck på batterilåsknappen (6) såsom visas i fig. C och dra ut batteriet från verktyget.

Korrekt handposition

Varning! För att minska risken för allvarlig personskada, håll **ALLTID** fast verktyget för att förekomma en plötslig reaktion.

- Korrekt handplacering kräver en hand på huvudhandtaget (11).

Användning

Strömbrytare (fig. F)

OBS: Denna produkt är endast till för torrdammsugning.

- Slå på apparaten genom att skjuta strömbrytaren (1) framåt.
- Stäng av apparaten genom att skjuta strömbrytaren (1) bakåt.

Driftstid

När batteriet har laddats kan apparaten vanligtvis användas i omkring 10-15 minuter.
Det kan ta flera laddningar innan dessa tider kan uppnås.

Filter (fig. D)

⚠ VARNING: Använd aldrig denna sladdlösa handdammsugare utan dess filter.

- Ta bort dammbehållaren (3) genom att trycka på frigöringsknappen (2) och dra behållaren ned och ut.
- Ta bort filtret (4) genom att dra det ut från dammbehållaren.
- Vrid och dra för att ta bort förfiltret (9) från filtret.
- Installera filtret i dammbehållaren genom att rikta in filtret mot dammbehållaren och placera det stadigt på plats.

OBS: Produkten presterar bättre med ett rent filter och förfilter.

- Ta bort förfiltret (9) och skaka det eller borsta försiktigt bort allt löst damm från filtret.
- Töm dammet från dammbehållaren (3) och skölj ur den om så behövs.
- Rengör förfiltret regelbundet i varmt vatten med milt rengöringsmedel. Se till att det är helt torrt innan du använder det igen.

Underhåll

Din Stanley Fat Max sladdlösa apparat har tillverkats för att fungera under lång tid med ett minimum av underhåll. Kontinuerlig tillfredsställande drift är beroende av ordentlig verktygsvård och regelbunden rengöring.
Varning! Innan du utför underhåll på apparater utan sladd:

- Om batteriet är inbyggt låter du det laddas ur helt innan avstängningen.
- Dra ur sladden till laddaren innan du rengör den. Laddaren behöver inget annat underhåll än regelbunden rengöring.

- Rengör regelbundet apparatens/laddarens luftintag med en mjuk borste eller torr trasa.
- Rengör motorhöljet regelbundet med en fuktig trasa. Använd aldrig något slipande eller lösningsmedelsbaserat rengöringsmedel.

Dammbehållare (fig. E)

VIKTIGT: Maximal dammuppsamling fås enbart med rena filter och en tom dammbehållare. Om det börjar falla ut damm ur produkten efter att den stängts av innebär det att behållaren är full och behöver tömmas.

- Se ***Filter*** för att ta bort dammbehållaren (3).
- Dammbehållaren kan tvättas i varmt tvålvatten. Se till att den är helt torr innan du sätter tillbaka den.

Motorsektion (fig. A)

VIKTIGT: Doppa aldrig ned produkten i vatten.
Använd en fuktig trasa och såpvatten för att rengöra utsidan av motordelen(10). Se alltid till att produkten är helt torr innan den används eller förvaras.

Byta filtren

Filtren bör bytas ut var sjätte till nionde månad eller om de är utslitna eller trasiga. Utbytesfilter finns att köpa hos din Stanley Fat Max återförsäljare. Besök vår webbsida www.stanley.eu/3

- Ta loss de gamla filtren enligt beskrivningen ovan.
- Montera de nya filtren enligt beskrivningen ovan.

Skydda miljön

Separat insamling. Produkter och batterier som är markerade med denna symbol får inte kastas i de vanliga hushållssoporna.
Produkter och batterier innehåller material som kan återanvändas eller återvinnas för att minska behovet av råmaterial.
Återvinn elektriska produkter och batterier enligt lokala bestämmelser. Mer information finns tillgänglig på www.2helpU.com

Tekniska data

	SFMCVH001 Typ 1
Spänning	**18 V**
Vikt	**1,1 Kg**

Laddare (medföljer inte)		**SFMCB11**	**SFMCB12**	**SFMCB14**
Inspänning	V_{AC}	230	230	230
Utspänning	V_{DC}	18	18	18
Strömstyrka	A	1,25	2	4

Batteri (medföljer inte)		**SFMCB201**	**SFMCB202**	**SFMCB204**	**SFMCB206**
Spänning	V_{DC}	18	18	18	18
Kapacitet	Ah	1,5	2,0	4,0	6,0
Typ		Litiumjon	Litiumjon	Litiumjon	Litiumjon

Garanti

Stanley Fat Max är säkra på kvaliteten hos denna produkt och erbjuder kunder 12 månaders garanti från inköpsdatumet. Denna garanti är ett tillägg till dina lagstadgade rättigheter och påverkar inte dessa på något sätt. Garantin är giltig i de områden som tillhör medlemsstaterna i Europeiska unionen och det europeiska frihandelsområdet.
För yrkande under garantin måste yrkandet vara förenligt med Stanley Fat Max villkor och du behöver skicka in bevis på köpet till försäljaren eller en auktoriserad reparatör. Villkoren för Stanley Fat Max 1-åriga garanti och var din närmaste auktoriserade reparationsverkstad befinner sig kan du se på internetadressen www.2helpU.com, eller ta reda på genom att kontakta din lokala Stanley Fat Max-filial på den adress som finns angiven i denna handbok.
Besök vår webbplats www.stanley.eu/3 för att registrera din nya Stanley Fat Max produkt samt för att få information om nya produkter och specialerbjudanden.

NORSK (Oversettelse av de opprinnelige instruksjonene)

Tiltenkt bruk

Din Stanley Fat Max SFMCVH001 trådløse støvsuger er laget for tørrstøvsuging. Apparatet er kun tiltenkt for bruk i husholdningen.

Les hele denne håndboken nøye før du bruker apparatet.

Sikkerhetsanvisninger

Advarsel! Les alle sikkerhetsadvarsler og alle instruksjoner. Manglende overholdelse av advarslene og instruksjonene kan resultere i elektrisk sjokk, brann og/eller alvorlig skade.

- Beregnet bruk er beskrevet i denne håndboken.

Hvis du bruker annet tilbehør, kobler til annet utstyr eller bruker dette apparatet til andre oppgaver enn det som er anbefalt i denne håndboken, kan det føre til fare for personskade.

- Ta vare på denne håndboken for fremtidig bruk.
- Oppladbare batterier skal tas ut av apparatet for lading;
- Ulike typer batterier eller nye og gamle batterier skal ikke blandes;
- Batteriene skal settes inn med korrekt polaritet;
- Brukte batterier skal tas ut av apparatet og avhendes trygt;
- Dersom maskinen skal lagres uten bruk i en lang periode, bør batteriene tas ut;
- Forsyningskontaktene skal ikke kortsluttes.

Bruke apparatet

- Ikke bruk apparatet til å suge opp væske eller materialer som kan ta fyr.
- Ikke senk produktet ned i vann.
- Ikke dra i ledningen når du skal fjerne laderen fra stikkontakten. Hold ledningen til laderen borte fra varmekilder, olje og skarpe kanter.

Sikkerhet for andre

- Dette apparatet kan brukes av barn på 8 år eller mer og personer som har reduserte fysiske, sansemessige eller mentale evner, eller som mangler erfaring og kunnskap, hvis de har tilsyn eller har fått veiledning i bruk av apparatet på en trygg måte og forstår farene som kan oppstå.
- Barn skal ikke leke med apparatet.
- Rengjøring og brukervedlikehold skal ikke utføres av barn uten tilsyn.
- Strømspenningen inn i apparatet må være i henhold til markeringen på apparatet.
- Forsyningskontaktene skal ikke kortsluttes.

Kontroll og reparasjon

Kontroller at apparatet ikke er skadet eller har defekte deler før du bruker det. Undersøk om brytere eller andre deler er skadet, eller om det er andre forhold som kan påvirke bruken.

- Ikke bruk apparatet hvis en del er skadet eller defekt.
- Overlat reparasjon eller utskifting av skadde eller defekte deler til et autorisert serviceverksted.
- Kontroller jevnlig om ledningen til laderen er skadet. Skift ut laderen hvis ledningen er skadet eller defekt.
- Forsøk aldri å fjerne eller bytte ut andre deler enn delene som er oppgitt i denne håndboken.

Ytterligere sikkerhetsinstruksjoner

Etter bruk

- Fjern laderen fra stikkontakten før du rengjør den.
- Når det ikke er i bruk, skal apparatet oppbevares på et tørt sted.
- Barn skal ikke ha tilgang til maskiner som oppbevares.

Restrisikoer

Når verktøyet brukes, kan det oppstå ytterligere risikoer som kanskje ikke er beskrevet i de medfølgende sikkerhetsadvarslene. Slik risiko kan oppstå som følge av feil bruk, for lang bruk og annet.
Til tross for at man følger relevante sikkerhetsbestemmelser og bruker sikkerhetsutstyr, er det bestemte restrisikoer som ikke kan unngås. Disse inkluderer:

- Personskader som forårsakes av berøring av en roterende/bevegelig del.
- Personskader som forårsakes av at en del, et blad eller tilbehør endres.
- Personskader som forårsakes av langvarig bruk av et verktøy. Ved bruk av et verktøy i lengre perioder, pass på å ta regelmessige pauser.
- Hørselskader.
- Helsefarer som skyldes innånding av støv som dannes når du bruker verktøyet (for eksempel under arbeid med tre, spesielt eik, bøk og MDF.)

Batterier (følger ikke med)

- Forsøk aldri å åpne av noen årsak.
- Ikke utsett batteriet for vann.
- Ikke oppbevar det på steder hvor temperaturen kan komme over 40 °C.
- Lad bare ved temperaturer mellom 10 °C og 40 °C.
- Bruk bare laderen som følger med verktøyet.
- Dersom maskinen skal lagres uten bruk i en lang periode, bør batteriene tas ut.
- Følg instruksjonene i avsnittet “Miljøvern” når du skal kaste batterier.

Ikke forsøk å lade opp skadede batterier.

Ladere (følger ikke med)

- Stanley Fat Max-laderen skal bare brukes til å lade batteriet i apparatet som laderen kom sammen med. Andre batterier kan sprekke og føre til personskade og materiell skade.
- Prøv aldri å lade ikke-oppladbare batterier.
- Skift ut defekte ledninger umiddelbart.
- Ikke utsett laderen for vann.
- Hvis strømledningen blir skadet, må den skiftes av produsenten eller et autorisert STANLEY FATMAX-servicesenter så man unngår fare.
- Ikke åpne laderen.
- Ikke stikk noe inn i laderen.

Laderen er bare beregnet for innendørs bruk.

Elektrisk sikkerhet

Denne laderen er dobbeltisolert. Jording er derfor ikke nødvendig. Kontroller alltid at nettspenningen er i overensstemmelse med spenningen på typeskiltet. Ikke skift ut laderen med et vanlig nettstøpsel.

- **Hvis strømledningen blir skadet, må den skiftes av produsenten eller et autorisert STANLEY FAT MAX-servicesenter, slik at man unngår farlige situasjoner.**

Advarsel! Ikke skift ut laderen med et vanlig nettstøpsel.

Merker på maskinen

Følgende symboler vises på apparatet sammen med datokoden:

Advarsel! For å redusere skaderisikoen, les bruksanvisningen.

Funksjoner

Dette verktøyet har følgene egenskaper og funksjoner.

1 På/av-bryter
2 Utløserknapp
3 Støvoppsamler
4 Filter (Fig. A)
5* Batteripakke
6 Batteriutløserknappen
7 Kantsuger
8 Oppbevaring om bord

*Batteripakken er bare inkludert i settet

Montering

Lading av batteriet (følger ikke med) (figur A)

Batteriet må lades før første bruk og hver gang det ikke lenger gir nok strøm til jobber som tidligere lett ble utført.
Batteriet kan bli varmt under ladning. Dette er normalt og innebærer ikke feil.
Advarsel! Ikke lad batteriet ved omgivelsestemperaturer under 10 °C eller over 40 °C. Anbefalt ladetemperatur er ca. 24 °C.
Merk: Laderen vil ikke lade et batteri hvis celletemperaturen er under ca. 10 °C eller over 40 °C.
Du bør la batteriet stå i laderen. Laderen begynner å lade automatisk når celletemperaturen blir høyere eller lavere.
Merk: For å sikre maksimum ytelse og levetid på Li-Ion batteripakker, lad batteripakken helt opp før første gangs bruk.

- Plugg inn laderen (12) i en passende stikkontakt før du setter inn batteripakken (5).
- Det grønne ladelyset (12a) blinker kontinuerlig som indikasjon på at ladeprossessen er startet.
- Fullført lading vises ved at det grønne ladelyset (12a) er PÅ kontinuerlig. Batteripakken (5) er da fullt oppladet og kan brukes, eller den kan bli stående i laderen (12).
- Lad utladede batterier innen 1 uke. Batterienes levetid vil bli mye mindre hvis de oppbevares utladet.

LED-moduser for laderen

	Lading: Grønn LED-blinker	
	Fulladet: Grønn LED-solid	
	Ventetid for varm/kald pakke: Grønn LED-blinker Rød LED-solid	

Merk: Kompatible ladere vil ikke lade en defekt batteripakke. Laderen vil indikere en batteripakke ved at den ikke lyser.
Merk: Dette kan også tyde på et problem med laderen. Dersom laderen indikerer er problem, ta med lader og batteripakke til et servicesenter for testing.

La batteriet være i laderen

Laderen og batteripakken kan forbli tilkoblet med lysende lampe i ubegrenset tid. Laderen holder batteripakken fulladet og klar til bruk.

Ventetid for varm/kald pakke

Når laderen oppdager et batteri som er for varmt eller for kaldt, starter den automatisk en Hot/Cold Pack Delay, den grønne LED-en (12a) vil blinke av og til, mens den røde LED-en (12b) vil forbli på kontinuerlig, og avbryter ladingen til batteriet har nådd en passende temperatur.
Laderen vil deretter automatisk skifte til lademodus for pakken. Denne funksjonen sikrer maksimal levetid på batteriet.

Batteri ladeindikator (figur B)

Batteriet er utstyrt med en ladeindikator slik at man raskt kan se batterilevetiden som vist i figur B. Ved å trykke ladeindikatorknappen (5a) kan du enkelt se gjenværende batterilevetid som illustrert i figur B.

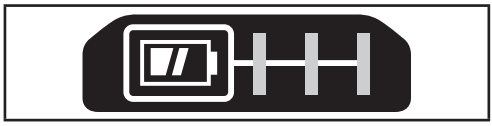

Sette inn og ta av batteripakke (følger ikke med) på verktøyet

Installere batteripakken (følger ikke med) (figur C)

- Sett batteriet inn i verktøyet til du hører et klikk som vist på figur C. Forsikre deg om at batteripakken sitter helt inne og er låst i posisjon.

Ta ut batteripakken (følger ikke med) (figur C)

- Trykk på batterilåseknappen (6) som vist på figur C og trekk batteripakken ut av verktøyet.

Korrekt håndstilling

Advarsel! For å redusere faren for alvorlig personskade, skal man**ALLTID** holde godt fast, for å være forberedt på en plutselig reaksjon.

- Riktig håndstilling er å ha en hånd på hovedhåndtaket (11).

Bruk

På/Av-bryter (figur F)

MERK: Produktet er kun ment for tørr støvsuging.

- Når du skal slå apparatet på, skyver du på/av-bryteren (1) fremover.
- Når du skal slå apparatet av, skyver du på/av-bryteren (1) tilbake.

Driftstid

Når det er fulladet, er den gjennomsnittlige effektive brukstiden mellom 10–15 minutter.
Det kan ta flere ladinger før disse tidene kan nås.

Filter (Fig. D)

⚠ ADVARSEL: Bruk aldri denne trådløse støvsugeren uten filtrene.

- Fjern støvbeholderen (3) ved å trykke inn utløserknappen (2) og trekke støvbeholderen ned og ut.
- Ta av filteret (4) ved å trekke det ut av støvbeholderen.
- Vri og dra for å fjerne forfilteret (9) fra filteret.
- Installer filteret i støvbeholderen ved å justere filteret med støvbeholderen og sette det godt på plass.

MERK: Produktet yter bedre med et rent filter og forfilter.

- Fjern forfilteret (9) og rist eller børst lett løst støv av filteret.
- Tøm støvet fra støvbeholderen (3) og vask om nødvendig.
- Vask forfilteret jevnlig i varmt såpevann. Sørg for at det er helt tørt før du bruker det igjen.

Vedlikehold

Ditt Stanley Fat Max trådløse apparat er designet for å være i drift over lengre tid med et minimum av vedlikehold. For at det skal fungere tilfredsstillende over tid, er det viktig å sørge for riktig stell og regelmessig renhold.

Advarsel! Før du utfører vedlikehold på et batteridrevet apparat:

- Bruk opp hele batteriet, hvis det er en del av apparatet, og skru av apparatet.
- Trekk ut laderen fra stikkontakten før du rengjør den.

Laderen krever intet annet vedlikehold enn regelmessig rengjøring.

- Du kan regelmessig rengjøre ventilasjonsåpningene på apparatet/laderen ved bruk av en myk børste eller en tørr klut.
- Rengjør motorhuset regelmessig med en fuktig klut. Ikke bruk slipende eller løsemiddelbaserte rengjøringsmidler.

Støvbeholder (fig. E)

VIKTIG: Den optimale støvsugingen oppnår du bare hvis filtrene er rene og støvoppsamleren er tom. Hvis det faller støv ut av apparatet etter at det er slått av, kan det bety at støvoppsamleren er full og må tømmes

- Se ***Filter*** for å fjerne støvbeholderen (3).
- Støvbeholderen kan vaskes i varmt såpevann. Sørg for at det er helt tørt før du setter det sammen igjen.

Motorseksjon (fig. A)

VIKTIG: Ikke senk produktet ned i vann.
En fuktig klut og såpevann bør brukes til å rengjøre utsiden av motordelen (10). Sørg alltid for at apparatet er helt tørt før du bruker det igjen eller oppbevarer det.

Utskifting av filtrene

Filtrene bør skiftes ut hver 6.– 9. måned og ellers hvis de er slitte eller skadet. Reservefiltre får du hos en Stanley Fat Max -forhandler. Besøk vår webside www.www.stanley.eu/3

- Ta ut de gamle filtrene som beskrevet ovenfor.
- Sett inn de nye filtrene som beskrevet ovenfor.

Miljøvern

Separat avfallshåndtering. Produkter og batterier som er merket med dette symbolet skal ikke kastes sammen med vanlig husholdningsavfall.
Produkter og batterier inneholder materialer som kan gjenbrukes eller gjenvinnes for å redusere behovet for nye råmaterialer.
Vennligst lever elektrisk utstyr og batterier til gjenbruk i henhold til lokale retningslinjer. Mer informasjon finner du på www.2helpU.com

Tekniske data

	SFMCVH001 Type 1
Spenning	**18V**
Vekt	**1.1Kg**

Lader (følger ikke med)		**SFMCB11**	**SFMCB12**	**SFMCB14**
Inngangsspenning	V_{AC}	230	230	230
Utgangsspenning	V_{DC}	18	18	18
Strøm	A	1,25	2	4

Batteri (følger ikke med)		SFMCB201	SFMCB202	SFMCB204	SFMCB206
Spen-ning	V_{DC}	18	18	18	18
Kapa-sitet	Ah	1,5	2,0	4,0	6,0
Type		Li-ion	Li-ion	Li-ion	Li-ion

Garanti

Stanley Fat Max er trygg på kvaliteten av produktene sine og tilbyr en 12 måneders garanti fra kjøpsdato. Denne garantien er et tillegg og endrer ikke dine rettigheter i henhold til loven. Garantien er gyldig innen områdene tilhørende medlemslandene i den Europeiske Union (EU) og det Europeiske Frihandelsområdet (EFTA).
For å ta garantien i bruk må kravet være i samsvar med kjøpsbetingelsene fra Stanley Fat Max og du må vise kjøpskvittering til forhandleren eller til et autorisert serviceverksted. Betingelsene for Stanley Fat Max 1 års garanti og adressen til din nærmeste autoriserte serviceverksted kan du finne på internett under www.2helpU.com, eller ved å kontakte ditt lokale Stanley Fat Max kontor, adressen er angitt i denne bruksanvisningen.
Besøk våre nettsider på www.stanley.eu/3 for å registrere ditt nye Stanley Fat Max-produkt og for å få informasjon om nye produkter og spesialtilbud.

Tilsigtet anvendelse

Din Stanley Fat Max SFMCVH001 ledningsfri støvsuger er beregnet til tørstøvsugning. Apparatet er kun beregnet til brug i husholdninger.

Læs hele vejledningen omhyggeligt, før du bruger apparatet.

Sikkerhedsvejledning

Advarsel! Læs alle sikkerhedsadvarsler og alle instruktioner. Hvis efterfølgende advarsler og instruktioner ikke følges, er der risiko for elektrisk stød, brand og alvorlige kvæstelser.

- Den tilsigtede brug er beskrevet i denne vejledning. Brugen af ekstraudstyr eller tilbehør eller udførelse af andet arbejde med dette apparat end det, der anbefales i denne vejledning, kan udgøre en risiko for personskade.
- Opbevar denne vejledning til senere brug.
- Genopladelige batterier skal tages ud af apparatet, inden de oplades;
- Forskellige typer batterier eller nye og brugte batterier må ikke blandes;
- Batterier skal isættes med den korrekte polaritet;
- Afladede batterier skal tages ud af apparatet og bortskaffes sikkert;
- Hvis apparatet skal opbevares uden brug gennem en længere periode, bør batterierne tages ud;
- Forsyningsterminalerne må ikke kortsluttes.

Brug af apparatet

- Brug ikke apparatet til at opsamle væske eller stoffer, der kan være antændelige.
- Apparatet må ikke nedsænkes i vand.
- Træk aldrig i opladerens ledning for at afbryde opladeren fra stikkontakten. Beskyt opladerens ledning imod varmepåvirkninger, olie og skarpe kanter.

Andres sikkerhed

- Dette apparat kan bruges af børn i en alder fra 8 år og derover og personer med nedsatte fysiske, sensoriske eller mentale evner eller manglende erfaring og viden, hvis det sker under overvågning, eller de vejledes i brugen af apparatet på en sikker måde, og de forstår de farer, som er forbundet dermed.
- Børn må ikke lege med apparatet.
- Rengøring og brugervedligeholdelse må ikke foretages af børn uden opsyn.
- Det må kun forsynes med strøm ved en ekstra lav sikkerhedsspænding i overensstemmelse med mærkningen på apparatet.
- Forsyningsterminalerne må ikke kortsluttes.

Eftersyn og reparationer

Før brug skal apparatet kontrolleres for beskadigede eller defekte dele.
Se efter knækkede dele, skader på kontakter og eventuelle andre tilstande, der kan påvirke apparatets funktion.

- Brug ikke apparatet med beskadigede eller defekte dele.
- Sørg for at få beskadigede eller defekte dele repareret eller udskiftet på et autoriseret værksted.
- Kontroller regelmæssigt opladerens ledning for skader. Udskift opladeren, hvis ledningen er beskadiget eller defekt.
- Forsøg aldrig at fjerne eller udskifte dele ud over dem, der er beskrevet i denne vejledning.

Yderligere sikkerhedsvejledninger

Efter brug

- Træk opladeren ud af stikkontakten, før den rengøres.
- Opbevar apparatet på et tørt sted, når det ikke er i brug.
- Opbevar apparater utilgængeligt for børn.

Tilbageværende risici

Der kan opstå yderligere, tilbageværende risici under brugen af apparatet, som muligvis ikke behandles i de vedlagte sikkerhedsadvarsler. Disse risici kan opstå pga. forkert anvendelse, langvarig brug etc.
Selv ved overholdelse af relevante sikkerhedsforskrifter og anvendelse af sikkerhedsudstyr kan visse resterende risici ikke undgås. Disse omfatter:

- Tilskadekomst forårsaget af berøring af roterende/bevægelige dele.
- Tilskadekomst forårsaget af udskiftning af dele, klinger eller tilbehør.
- Tilskadekomst forårsaget af langvarig brug af et apparat. Husk at holde pause jævnligt ved brug af et apparat i længere tid.
- Hørenedsættelse.
- Sundhedsrisici forårsaget af indånding af støv, der genereres ved brug af værktøjet (eksempel: arbejde med træ, især eg, bøg og MDF.)

Batterier (medfølger ikke)

- Forsøg aldrig at åbne den af en eller anden grund.

- Batteriet må ikke udsættes for fugt.
- Må ikke opbevares på steder, hvor temperaturen kan overstige 40°C.
- Oplad kun ved omgivelsestemperaturer på mellem 10°C og 40°C.
- Oplad kun ved hjælp af den medfølgende lader.
- Hvis apparatet skal opbevares uden brug gennem en længere periode, bør batterierne tages.
- Følg ved bortskaffelse af batterier vejledningen i afsnittet “Miljø”.

Forsøg ikke at oplade beskadigede batterier.

Opladere (medfølger ikke)

- Brug kun din Stanley Fat Max-lader til at oplade batteripakken i det værktøj, som den blev leveret sammen med. Andre batterier kan eksplodere og forårsage kvæstelser og materielle skader.
- Prøv aldrig på at oplade ikke-opladelige batterier.
- Udskift straks defekte ledninger.
- Laderen må ikke udsættes for fugt.
- Hvis forsyningsledningen beskadiges, skal den udskiftes af producenten eller et STANLEY FATMAX-værksted, så farlige situationer undgås.
- Opladeren må ikke åbnes.
- Undersøg ikke opladeren.

Opladeren er kun beregnet til indendørs brug.

Elektricitet og sikkerhed

Opladeren er dobbelt isoleret. Derfor er en jordledning ikke nødvendig. Kontroller altid, at netspændingen svarer til spændingen på typeskiltet. Forsøg aldrig at erstatte opladerenheden med et almindeligt netstik.

- **Hvis netledningen beskadiges, skal den udskiftes af producenten eller et autoriseret STANLEY FAT MAX-værksted, så farlige situationer undgås.**

Advarsel! Forsøg aldrig at erstatte opladerenheden med et almindeligt netstik.

Mærkater på apparatet

Apparatet er forsynet med følgende advarselssymboler samt datokoden:

Advarsel! Brugeren skal læse brugervejledningen for at reducere risikoen for kvæstelser.

Funktioner

På dette værktøj findes nogle eller alle funktioner.

1 Tænd/sluk-kontakt
2 Udløserknap
3 Støvbeholder
4 Filter (fig. A)
5* Batteripakke
6 Batteriets udløsningsknap
7 Revneværktøj
8 Indbygget opbevaring

*Batteripakken er kun inkluderet i sættet

Samling

Opladning af batteriet (medfølger ikke) (fig. A)

Batteriet skal oplades inden ibrugtagningen, og når det ikke leverer strøm nok til opgaver, der tidligere kunne udføres ubesværet.

Batteriet kan blive varmt under opladningen. Det er normalt og ikke tegn på problemer.

Wdvarsel! Oplad ikke batteriet ved omgivende temperaturer på under 10 °C eller over 40 °C. Den anbefalede opladningstemperatur er ca. 24 °C.

Bemærk: Opladeren kan ikke oplade et batteri, hvis celletemperaturen er under ca. 10 °C eller over 40 °C. Batteriet bør blive siddende i opladeren, som automatisk begynder opladningen, når batteriet opvarmes/afkøles.
Bemærk: For at sikre maksimal ydeevne og levetid for lithium-ion-batteripakker skal batteripakken lades helt op, før den anvendes første gang.

- Indsæt opladeren (12) i en passende udgang, før batteripakken (5) indsættes.
- Den grønne opladningslampe (12a) vil blinke hele tiden og angive, at opladningsprocessen er startet.
- Når opladningen er færdig, vil det blive angivet af den grønne opladningslampe (12a), som vil lyse konstant på ON. Batteripakken (5) er fuldt opladet og kan nu anvendes eller kan efterlades i opladeren (12).
- Afladede batterier bør oplades inden for 1 uge. Batteriet levetid reduceres kraftigt, hvis batteriet opbevares i afladet tilstand.

LED-opladningstilstande

	Opladning: Grøn LED Sporadisk	
	Helt opladet: Grøn LED Konstant	
	Varm/kold pakkeforsinkelse: Grøn LED Sporadisk Rød LED Konstant	

Bemærk: Kompatible oplader(e) vil ikke oplade en defekt batteripakke. Opladeren indikerer en defekt batteripakke ved ikke at lyse.
Bemærk: Dette kan også betyde et problem med opladeren. Hvis opladeren angiver et problem, tag opladeren og batteripakken med hen til et autoriseret servicecenter for at blive kontrolleret.

Lad batteriet blive siddende i opladeren

Batteripakken kan uden problemer forblive i opladeren, selvom LED lyser konstant. Opladeren holder batteripakken klar og fuldt opladet.

Varm/kold pakkeforsinkelse

Når opladeren registrerer et batteri, der er for varmt eller for koldt, starter den automatisk en Varm/kold pakkeforsinkelse, den grønne LED (12a) blinker intermitterende, mens den røde LED (12b) forbliver tændt kontinuerligt, og den venter med opladning, indtil batteriet har nået en passende temperatur. Opladeren skifter derefter automatisk til pakkeopladningsfunktion. Denne funktion sikrer maksimal batterilevetid.

Batteriets ladeindikator (fig. B)

Batteriet indeholder en ladetilstandsindikator for hurtigt at afgøre batterilevetidens omfang, som vist i figur B. Hvis du trykker på ladetilstandsknappen (5a), kan du nemt se den resterende opladning i batteriet, som illustreret i figur B.

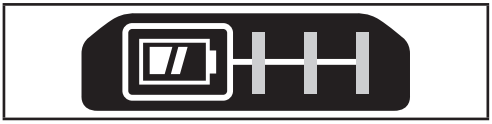

Indsættelse og udtagning af batteripakken (medfølger ikke) fra værktøjet

Sådan installeres batteripakken (medfølger ikke) (fig. C)

- Indsæt batteripakken helt ind i værktøjet, indtil du hører et klik som vist i figur C. Kontrollér at batteripakken sidder godt fast og er helt låst i position.

Sådan fjernes batteripakken (medfølger ikke) (fig. C)

- Tryk batteriets udløserknap (6) ned som vist i figur C og træk batteripakken ud af værktøjet.

Korrekt håndposition

Advarsel! For at reducere risikoen for alvorlig personskade skal du **ALTID** holde godt fast i tilfælde af en pludselig reaktion.

- Korrekt håndposition kræver en hånd på hovedhåndtaget (11).

Anvendelse

Tænd/sluk-kontakt (fig. F)

BEMÆRK: Dette produkt er kun til tørstøvsugning.

- Tænd støvsugeren ved at skubbe tænd/sluk-kontakten (1) fremad.
- Sluk støvsugeren ved at skubbe tænd/sluk-kontakten (1) tilbage.

Driftstid

Når det er helt opladet, er de gennemsnitlige effektive brugstider mellem 10-15 minutter.
Det skal muligvis flere opladninger til, før disse tider kan opnås.

Filter (fig. D)

⚠ ADVARSEL: Brug aldrig denne trådløse støvsuger uden dens filtre.

- Fjern støvbeholderen (3) ved at trykke på knappen til frigørelse af beholderen (2) og trække beholderen ned og ud.
- Fjern filteret (4) ved at trække det ud af støvbeholderen.
- Drej og træk for at fjerne forfilteret (9) fra filteret.
- Installer filteret i støvbeholderen ved at justere filteret med støvbeholderen og sætte det godt fast.

BEMÆRK: Produktet har en bedre ydeevne med et rent filter og forfilter.

- Fjern forfilteret (9), og ryst eller børst let løst støv af filteret.
- Tøm støvet fra støvbeholderen (3), og vask det om nødvendigt.
- Vask forfilteret regelmæssigt med varmt sæbevand. Sørg for, at det er helt tørt, før du bruger det igen.

Vedligeholdelse

Dit trådløse Stanley Fat Max-apparat er beregnet til brug gennem lang tid med et minimum af vedligeholdelse. Vedvarende tilfredsstillende funktion er afhængig af, om apparatet plejes korrekt og rengøres regelmæssigt.

Advarsel! Før udførelse af nogen form for vedligeholdelse af apparater uden ledning:

- Aflad batteriet helt, hvis det er indbygget, og sluk derefter.
- Træk opladeren ud af stikkontakten, før den rengøres. Opladeren kræver ingen vedligeholdelse, men skal rengøres jævnligt.
- Rengør jævnligt apparatets/opladerens ventilationshuller med en blød børste eller en tør klud.
- Rengør med jævne mellemrum motorhuset med en fugtig klud. Der må ikke bruges skuremidler eller opløsningsmidler.

Støvbeholder (fig. E)

VIGTIGT: Maksimal støvopsamling kan kun opnås med rene filtre og tom støvbeholder. Hvis der falder støv ud af produktet, efter det er slukket, betyder det, at beholderen er fuld og skal tømmes

- Se ***Filter*** for at fjerne støvbeholderen (3).
- Støvbeholderen kan vaskes i varmt sæbevand. Sørg for, at den er tør, før du sætter den i igen.

Motordel (fig. A)

VIGTIGT: Produktet må aldrig nedsænkes i vand.

Brug en fugtig klud og sæbevand til rengøring af motordelen (10) udvendigt. Sørg altid for, at produktet er helt tørt, inden det bruges igen eller opbevares.

Udskiftning af filtrene

Filtrene skal udskiftes hver 6. til 9. måned, og i øvrigt, hvis de bliver slidte eller beskadiget. Udskiftningsfiltre fås hos Stanley Fat Max-forhandleren. Besøg venligst vores websted www.stanley.eu/3

- Tag de gamle filtre ud, som beskrevet i det foregående.
- Sæt de nye filtre i, som beskrevet i det foregående.

Miljøbeskyttelse

Særskilt bortskaffelse. Produkter og batterier mærket med dette symbol må ikke bortskaffes sammen med normalt husholdningsaffald.

Produkter og batterier indeholder materialer, der kan genvindes eller genbruges og således reducere efterspørgslen efter råvarer.

Genbrug venligst elektriske produkter og batterier i henhold til lokale bestemmelser. Yderligere oplysninger findes på www.2helpU.com

Tekniske data

	SFMCVH001 Type 1
Spænding	**18V**
Vægt	**1.1Kg**

Oplader (medfølger ikke)		SFMCB11	SFMCB12	SFMCB14
Indgangsspænding	V_{AC}	230	230	230
Udgangsspænding	V_{DC}	18	18	18
Strømstyrke	A	1,25	2	4

Batteri (medfølger ikke)		SFMCB201	SFMCB202	SFMCB204	SFMCB206
Spænding	V_{DC}	18	18	18	18
Kapacitet	Ah	1,5	2,0	4,0	6,0
Type		Li-Ion	Li-Ion	Li-Ion	Li-Ion

Garanti

Stanley Fat Max er sikker på kvaliteten af sine produkter og giver forbrugerne en garanti på 12 måneder fra købsdatoen. Garantien er et tillæg til forbrugerens lovmæssige rettigheder og påvirker ikke disse. Garantien er gyldig inden for medlemsstaterne af Den Europæiske Union og Det Europæiske Frihandelsområde.

Når du gør krav på garantien, skal kravet være i overensstemmelse med Stanley Fat Max vilkår og betingelser, og du skal indsende dokumentation for købet til sælgeren eller til en autoriseret reparatør. Vilkår og betingelser for Stanley Fat Max 1 års garanti og placeringen af dit nærmeste autoriserede serviceværksted kan fås på internettet på www.2helpU.com, eller ved at kontakte dit lokale Stanley Fat Max kontor på den adresse, der er angivet i denne vejledning. Besøg venligst vores websted www.stanley.eu/3 for at registrere dit nye Stanley Fat Max-produkt og modtage opdateringer om nye produkter og specielle tilbud.

Käyttötarkoitus

Akkukäyttöinen Stanley Fat Max SFMCVH001 -pölynimuri on suunniteltu kuivaimurointiin. Laite on tarkoitettu ainoastaan kotitalouskäyttöön.

Lue nämä ohjeet huolellisesti ennen laitteen käyttöä.

Turvallisuusohjeet

Varoitus! Lue kaikki turvallisuusvaroitukset ja ohjeet. Jos alla olevia varoituksia ja ohjeita ei noudateta, on olemassa sähköiskun, tulipalon ja/tai vakavan henkilövahingon vaara.

- Käyttötarkoitus kuvataan ohjeissa. Muiden kuin tässä käyttöohjeessa suositeltujen lisävarusteiden tai -osien käyttö sekä laitteen käyttö muuhun kuin käyttöohjeessa suositeltuun tarkoitukseen voi aiheuttaa henkilövahingon vaaran.
- Säilytä tämä käyttöohje tulevaa tarvetta varten.
- Ladattavat akut tulee poistaa laitteesta ennen niiden lataamista.
- Erilaisia akkutyyppejä tai uusia ja vanhoja akkuja ei saa sekoittaa keskenään.
- Akut tulee asentaa merkittyjen napaisuuksien mukaisesti.
- Tyhjentyneet akut tulee poistaa laitteesta ja hävittää asianmukaisesti.
- Jos laitetta säilytetään pitkään käyttämättömänä, akut tulee poistaa.
- Napoja ei saa asettaa oikosulkuun.

Laitteen käyttö

- Älä käytä laitetta nesteiden tai syttyvien materiaalien keräämiseen.
- Älä upota laitetta veteen.
- Älä koskaan irrota laturia pistorasiasta vetämällä virtajohdosta. Pidä laturin virtajohto etäällä lämmönlähteistä, öljystä ja terävistä reunoista.

Muiden henkilöiden turvallisuus

- Tämä laite soveltuu yli 8-vuotiaiden lasten ja sellaisten henkilöiden käyttöön, joilla on fyysisiä, aistillisia tai henkisiä rajoitteita tai puutteellinen kokemus tai tuntemus, jos heitä valvotaan tai ohjataan laitteen turvallisessa käytössä ja he ymmärtävät laitteen käyttöön liittyvät vaarat.
- Älä anna lasten leikkiä laitteella.
- Puhdistus- ja huoltotöitä ei saa jättää lapsille ilman valvontaa.
- Laitteeseen saa syöttää vain sen merkintöjen mukaista erittäin alhaista turvajännitettä.
- Napoja ei saa asettaa oikosulkuun.

Tarkastus ja korjaus

Tarkista ennen laitteen käyttöä, ettei laitteessa ole vahingoittuneita tai viallisia osia. Tarkista osien ja kytkimien kunto sekä muut seikat, jotka voivat vaikuttaa laitteen toimintaan.

- Älä käytä laitetta, jos jokin sen osa on vahingoittunut tai viallinen.
- Korjauta tai vaihdata vaurioituneet tai vialliset osat valtuutetussa huoltoliikkeessä.

- Tarkista säännöllisesti, ettei laturin virtajohto ole vahingoittunut. Vaihda laturi, jos virtajohto on vahingoittunut tai viallinen.
- Älä yritä korjata tai vaihtaa muita kuin tässä käyttöohjeessa erikseen määriteltyjä osia.

Lisäturvaohjeet

Käytön jälkeen

- Irrota laturi pistorasiasta ennen sen puhdistamista.
- Kun laitetta ei käytetä, se on säilytettävä kuivassa paikassa.
- Varmista, että lapset eivät pääse käsiksi laitteisiin.

Jäännösriskit

Jäännösriskejä voi esiintyä käyttäessä muita kuin varoituksissa mainittuja työkaluja. Riskit voivat johtua väärinkäytöstä, pitkästä käytöstä jne. Turvamääräysten noudattamisesta ja turvalaitteiden käyttämisestä huolimatta tiettyjä vaaroja ei voida välttää. Näitä ovat:

- Pyörivien tai liikkuvien osien koskettamisen aiheuttamat vahingot.
- Osia, teriä tai lisävarusteita vaihdettaessa aiheutuneet vahingot.
- Työkalun pitkäaikaisen käytön aiheuttamat vahingot. Pidä säännöllisiä taukoja työkalun pitkäaikaisen käytön aikana.
- Kuulon heikkeneminen.
- Työkalua käytettäessä (esimerkiksi puuta, erityisesti tammea, pyökkiä ja MDF-levyjä käsiteltäessä) syntyneen pölyn sisäänhengityksen aiheuttamat terveysriskit.

Akut (ei toimiteta laitteen mukana)

- Älä koskaan yritä avata mistään syystä.
- Älä anna akun kastua.
- Älä säilytä akkuja tiloissa, joissa lämpötila voi nousta yli 40 °C:een.
- Lataa akku paikassa, jonka lämpötila on vähintään +10 °C ja enintään +40 °C.
- Lataa akku ainoastaan työkalun mukana toimitetulla laturilla.
- Jos laitetta säilytetään pitkään käyttämättömänä, akut tulee poistaa.
- Noudata akkuja hävittäessäsi kohdassa ”Ympäristönsuojelu” annettuja ohjeita.

Älä koskaan yritä ladata vialli-sia akkuja.

Laturit (ei toimiteta työkalun mukana)

- Käytä Stanley Fat Max -laturia vain laitteen mukana toimitetun akun lataamiseen. Muut akut voivat räjähtää ja aiheuttaa henkilövahinkoja tai aineellisia vahinkoja.
- Älä koskaan yritä ladata akkuja, joita ei ole tarkoitettu ladattavaksi.
- Vaihda vialliset johdot välittömästi ehjiin.
- Älä altista laturia vedelle.

- Jos virtajohto vahingoittuu, sen vaihtaminen on turvallisuussyistä jätettävä valmistajan tai valtuutetun STANLEY FATMAX -huoltopalvelun tehtäväksi.
- Älä avaa laturia.
- Älä työnnä mitään laturin sisään.

Laturi on tarkoitettu ainoastaan sisäkäyttöön.

Sähköturvallisuus

Laturi on kaksoiseristetty, joten erillistä maadoitusta ei tarvita. Tarkista aina, että verkkojännite vastaa arvokilvessä ilmoitettua jännitettä. Älä yritä vaihtaa laturiin tavallista verkkovirran pistoketta.

- **Jos virtajohto vahingoittuu, sen vaihtaminen on turvallisuussyistä jätettävä valmistajan tai valtuutetun STANLEY FAT MAX -huoltoliikkeen tehtäväksi.**

Varoitus! Älä yritä vaihtaa laturiin tavallista verkkovirran pistoketta.

Laitteen merkinnät

Työkaluun on merkitty päivämääräkoodi sekä seuraavat symbolit::

Varoitus! Loukkaantumisriskin vähentämiseksi käyttäjän on luettava tämä käyttöohje.

Ominaisuudet

Tässä laitteessa on joitakin tai kaikki seuraavista ominaisuuksista.

1 Virtakytkin
2 Vapautuspainike
3 Pölysäiliö
4 Suodatin (kuva A)
5* Akku
6 Akun vapautuspainike
7 Rakosuulake
8 Säilytystila

*Akkupaketti sisältyy vain sarjaan

Asennus

Akun lataaminen (ei toimiteta työkalun mukana) (kuva A)

Lataa akku ennen ensimmäistä käyttökertaa ja aina silloin, kun se ei enää tuota riittävästi virtaa toimintoihin, jotka aikaisemmin hoituivat helposti.
Akku voi lämmetä ladattaessa. Tämä on normaalia, eikä se ole merkki mistään viasta.
Varoitus! Älä lataa akkua alle 10 °C tai yli 40 °C asteen lämpötilassa. Suositeltava latauslämpötila on noin 24 °C.
Huomaa: Laturi ei lataa akkua, jos akun kennon lämpötila on alle 10 °C tai yli 40 °C. Akku tulee kuitenkin jättää laturiin. Laturi aloittaa lataamisen automaattisesti, kun kennon lämpötila nousee tai laskee riittävästi.
Huomaa: Jotta varmistat litiumioniakkujen parhaimman mahdollisen suorituskyvyn ja pitkän käyttöiän, akku tulee ladata täyteen ennen ensimmäistä käyttöä.

- Yhdistä laturi (12) sopivaan pistorasiaan ennen kuin laitat siihen akun (5).
- Vihreä latauksen merkkivalo (12a) vilkkuu jatkuvasti ilmoittaen, että latausprosessi on alkanut.
- Kun lataus on valmis, vihreä latauksen valo (12a) jää palamaan jatkuvasti. Akku (5) on täysin ladattu ja se voidaan poistaa, sitä voidaan käyttää heti tai sen voi jättää laturiin (12).
- Lataa akut viikon kuluessa tyhjentymisestä. Akkujen käyttöikä lyhenee merkittävästi, jos ne jätetään tyhjiksi pitkäksi aikaa.

Laturin LED-merkkivalojen tilat

	Lataus käynnissä: Vihreä LED-merkkivalo, jaksoittainen	
	Ladattu täyteen: Vihreä LED-merkkivalo, pysyvä	
	Akun kuuma-/kylmäviive: Vihreä LED-merkkivalo, jaksoittainen Punainen LED-merkkivalo, pysyvä	

Huomaa: Yhteensopivat laturit eivät lataa viallista akkua. Jos laturin merkkivalot eivät syty, akku on viallinen.
Huomaa: Tämä voi tarkoittaa myös laturivikaa. Jos laturi ilmoittaa ongelmasta, vie laturi ja akku testattavaksi valtuutettuun huoltopalveluun.

Akun jättäminen laturiin
Akku voidaan jättää laturiin, kun merkkivalo palaa. Laturi pitää akun käyttövalmiina ja ladattuna.

Akun kuuma-/kylmäviive
Kun laturi tunnistaa liian kuuman tai kylmän akun, se käynnistää automaattisesti akun kuuma-/kylmäviiveen, vihreä LED-merkkivalo (12a) vilkkuu ja punainen merkkivalo LED (12b) palaa jatkuvasti, jolloin lataus keskeytyy, kunnes akku on saavuttanut oikean lämpötilan.
Laturi siirtyy tämän jälkeen automaattisesti akun lataustilaan. Tämä toiminto takaa akun maksimaalisen käyttöiän.

Akun varaustilan merkkivalo (kuva B)
Akussa on varaustilan merkkivalo, joka mahdollistaa akun käyttöajan määrittämisen nopeasti kuvan B mukaisesti. Voit tarkistaa akun jäljellä olevan käyttöajan helposti painamalla varaustilan painiketta (5a) kuvan B mukaisesti.

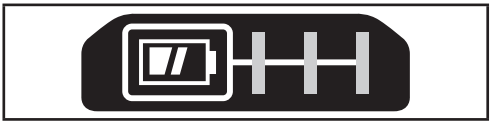

Akun (ei toimiteta työkalun mukana) asentaminen ja poistaminen työkalusta

Akun (ei toimiteta työkalun mukana) asentaminen (kuva C)
- Aseta akku hyvin työkaluun, kunnes kuulet napsahduksen kuvan C mukaisesti. Varmista, että akku on hyvin paikoillaan ja lukittu paikoilleen.

Akun (ei toimiteta työkalun mukana) irrottaminen (kuva C)
- Paina akun vapautuspainiketta (6) kuvan C mukaisesti ja vedä akku irti työkalusta.

Oikeaoppinen käden asento
Varoitus! Voit vähentää vakavan henkilövahingon vaaraa pitelemällä työkalua **AINA** tiukassa otteessa.
- Käsien oikea asento tarkoittaa toisen käden pitämistä pääkahvassa (11).

Käyttö

Virtakytkin (kuva F)
HUOMAA: Tämä laite on tarkoitettu vain kuivien roskien imuroimiseen.
- Virta kytketään imuriin työntämällä virtakytkintä (1) eteenpäin.
- Virta katkaistaan imurista työntämällä virtakytkintä (1) taaksepäin.

Käyttöaika
Kun akku on ladattu täyteen, laitteen tehokas käyttöaika on keskimäärin noin 10–15 minuuttia.
Voi viedä useita latauskertoja, ennen kuin nämä ajat saavutetaan.

Suodatin (kuva D)

⚠ VAROITUS: Älä koskaan käytä tätä johdotonta rikkaimuria ilman suodattimia.
- Irrota pölysäiliö (3) painamalla pölysäiliön vapautuspainiketta (2) ja vetämällä säiliö alas ja ulos.
- Irrota suodatin (4) vetämällä se ulos pölysäiliöstä.
- Irrota esisuodatin (9) suodattimesta kiertämällä ja vetämällä.
- Asenna suodatin pölysäiliöön kohdistamalla suodatin pölysäiliöön ja asettamalla se tukevasti paikoilleen.

HUOMAA: Laitteen teho on parempi puhtaalla suodattimella ja esisuodattimella.
- Irrota esisuodatin (9) ja ravista tai harjaa irtonainen pöly kevyesti pois suodattimesta.
- Tyhjennä pöly pölysäiliöstä (3) ja pese tarvittaessa.
- Pese esisuodatin säännöllisesti lämpimällä saippuavedellä. Varmista, että se on täysin kuiva ennen uudelleenkäyttöä.

Huolto
Akkutoiminen Stanley Fat Max -laite on suunniteltu toimimaan mahdollisimman pitkään mahdollisimman vähällä huollolla. Oikea käsittely ja säännöllinen puhdistus varmistavat laitteen ongelmattoman toiminnan.
Varoitus! Toimi ennen akkutoimisten laitteiden huoltoa seuraavasti:
- Jos akku on kiinteä, käytä akku täysin loppuun ja sammuta laite sitten.
- Irrota laturi pistorasiasta ennen laturin puhdistamista. Laturi ei vaadi huoltoa, ainoastaan säännöllisen puhdistuksen.
- Puhdista laitteen/laturin ilma-aukot säännöllisesti pehmeällä harjalla tai kuivalla kangasliinalla.
- Puhdista moottorikotelo säännöllisesti kostealla liinalla. Älä käytä hankaavia tai liuotinpohjaisia puhdistusaineita.

Pölysäiliö (kuva E)
TÄRKEÄÄ: Maksimaalinen pölynkeräysteho saavutetaan vain, jos suodattimet ovat puhtaat ja pölysäiliö tyhjä. Jos pölyä tulee sammuttamisen jälkeen ulos laitteesta, pölysäiliö on täynnä ja se on tyhjennettävä
- Katso kohdasta ***Suodatin*** ohjeet pölysäiliön (3) poistamiseen.
- Pölysäiliö voidaan pestä lämpimällä saippuavedellä. Varmista, että se on kuiva ennen takaisin kiinnittämistä.

Moottoritila (kuva A)
TÄRKEÄÄ: Älä koskaan upota laitetta veteen.

Puhdista moottoritila (10) ulkoisesti kostealla liinalla ja saippuavedellä. Varmista, että tuote on täysin kuiva ennen sen käyttöä tai varastoimista.

Suodattimien vaihtaminen

Suodattimet on hyvä vaihtaa 6–9 kuukauden välein ja aina, kun ne ovat kuluneet tai vahingoittuneet. Vaihtosuodattimia saat Stanley Fat Max -jälleenmyyjältä. Käy verkkosivuillamme osoitteessa www.stanley.eu/3

- Poista vanhat suodattimet yllä kuvatulla tavalla.
- Aseta uudet suodattimet paikalleen yllä kuvatulla tavalla.

Ympäristönsuojelu

Toimita tämä laite kierrätykseen. Tällä symbolilla merkittyjä tuotteita ja akkuja ei saa hävittää tavallisen kotitalousjätteen mukana.

Tuotteissa ja akuissa on materiaaleja, jotka voidaan kerätä tai kierrättää uudelleen käyttöä varten.

Kierrätä sähkölaitteet ja akut paikallisten määräyksien mukaisesti. Lisätietoa on saatavilla osoitteessa www.2helpU.com

Tekniset tiedot

	SFMCVH001 Tyyppi 1
Jännite	**18 V**
Paino	**1,1 kg**

Laturi (ei toimiteta työkalun mukana)		**SFMCB11**	**SFMCB12**	**SFMCB14**
Tulojännite	V_{AC}	230	230	230
Lähtöjännite	V_{DC}	18	18	18
Virta	A	1,25	2	4

Akku (ei toimiteta työkalun mukana)		**SFMCB201**	**SFMCB202**	**SFMCB204**	**SFMCB206**
Jännite	V_{DC}	18	18	18	18
Kapa-siteetti	Ah	1,5	2,0	4,0	6,0
Tyyppi		Litiumioni	Litiumioni	Litiumioni	Litiumioni

Takuu

Stanley Fat Max on vakuuttunut tuotteidensa korkeasta laadusta ja tarjoaa kuluttajille 12 kuukauden takuun, joka astuu voimaan ostopäivänä. Takuu on lisäys kuluttajan laillisiin oikeuksiin eikä se vaikuta niihin. Tämä takuu on voimassa kaikissa EU- ja ETA-maissa.

Edellytyksenä takuun saamiselle on, että vaade täyttää Stanley Fat Maxin ehdot ja että ostaja toimittaa ostotositteen jälleenmyyjälle tai valtuutetulle huoltoliikkeelle.

Stanley Fat Maxin yhden vuoden takuun ehdot ja lähimmän valtuutetun korjauspalvelun yhteystiedot ovat saatavilla osoitteessa www.2helpU.com tai ottamalla yhteyttä paikalliseen Stanley Fat Maxin toimipisteeseen tässä ohjekirjassa ilmoitettuihin osoitteisiin.

Käy verkkosivuillamme osoitteessa www.stanley.eu/3 ja rekisteröi uusi Stanley Fat Max -tuotteesi saadaksesi tietoa uusista tuotteista ja erikoistarjouksista.

ΕΛΛΗΝΙΚΑ (Μετάφραση των πρωτότυπων οδηγιών)

Προβλεπόμενη χρήση

Η ηλεκτρική σκούπα μπαταρίας Stanley Fat Max SFMCVH001 έχει σχεδιαστεί για χρήσεις καθαρισμού ξηρών υλικών. Αυτή η συσκευή προορίζεται μόνο για οικιακή χρήση.

Διαβάστε προσεκτικά όλο το περιεχόμενο αυτού του εγχειριδίου πριν χρησιμοποιήσετε τη συσκευή.

Οδηγίες ασφαλείας

Προειδοποίηση! Διαβάστε όλες τις προειδοποιήσεις ασφαλείας και όλες τις οδηγίες. Η μη τήρηση των παρακάτω προειδοποιήσεων και οδηγιών μπορεί να προκαλέσει ηλεκτροπληξία, πυρκαγιά και/ή σοβαρές σωματικές βλάβες.

- Η προβλεπόμενη χρήση περιγράφεται σε αυτό το εγχειρίδιο. Τόσο η χρήση οποιουδήποτε αξεσουάρ ή προσαρτήματος όσο και η πραγματοποίηση με τη συσκευή οποιασδήποτε εργασίας που δεν συνιστάται στο παρόν εγχειρίδιο οδηγιών, εγκυμονεί κίνδυνο τραυματισμού.
- Φυλάξτε αυτό το εγχειρίδιο για μελλοντική αναφορά.

- Οι επαναφορτιζόμενες μπαταρίες πρέπει να αφαιρούνται από τη συσκευή πριν φορτιστούν.
- Δεν πρέπει να ανακατεύονται χρησιμοποιούνται μαζί διαφορετικοί τύποι μπαταριών ή καινούργιες και χρησιμοποιημένες μπαταρίες.
- Οι μπαταρίες πρέπει να τοποθετούνται με τη σωστή πολικότητα.
- Οι μπαταρίες που έχουν εξαντληθεί πρέπει να αφαιρούνται από τη συσκευή και να απορρίπτονται με ασφαλή τρόπο.
- Αν η συσκευή πρόκειται να αποθηκευτεί για μεγάλο χρονικό διάστημα χωρίς να χρησιμοποιείται, οι μπαταρίες πρέπει να αφαιρεθούν.
- Οι ακροδέκτες τροφοδοσίας δεν πρέπει να βραχυκυκλωθούν.

Χρήση της συσκευής σας

- Μη χρησιμοποιείτε τη συσκευή για να περισυλλέξετε υγρά ή άλλα υλικά που θα μπορούσαν να πιάσουν φωτιά.
- Μη βυθίσετε τη συσκευή σε νερό.
- Ποτέ μην αποσυνδέετε τον φορτιστή από την πρίζα τραβώντας τον από το καλώδιό του. Διατηρείτε το καλώδιο φορτιστή σε απόσταση από πηγές θερμότητας, λάδια και κοφτερές αιχμές.

Ασφάλεια τρίτων

- Αυτή η συσκευή μπορεί να χρησιμοποιηθεί από παιδιά ηλικίας 8 ετών και άνω καθώς και από άτομα με μειωμένες σωματικές, αισθητηριακές ή διανοητικές ικανότητες ή άτομα χωρίς εμπειρία και γνώσεις, μόνο εφόσον επιτηρούνται ή τους έχουν δοθεί οδηγίες σχετικά με την ασφαλή χρήση της συσκευής και έχουν κατανοήσει τους κινδύνους που ενέχονται.
- Τα παιδιά δεν πρέπει να παίζουν με τη συσκευή.
- Ο καθαρισμός και η συντήρηση από τον χρήστη δεν πρέπει να γίνονται από παιδιά χωρίς επίβλεψη.
- Η συσκευή πρέπει να τροφοδοτείται μόνο με την υπερ-χαμηλή τάση ασφαλείας που αντιστοιχεί στη σήμανση της συσκευής.
- Οι ακροδέκτες τροφοδοσίας δεν πρέπει να βραχυκυκλωθούν.

Έλεγχος και επισκευή

Πριν από τη χρήση, ελέγξτε τη συσκευή σας για τυχόν εξαρτήματα που παρουσιάζουν ζημιά ή ελάττωμα. Ελέγξτε αν υπάρχουν σπασμένα εξαρτήματα, ζημιά σε διακόπτες και οτιδήποτε άλλο μπορεί να επηρεάσει τη λειτουργία της.

- Μη χρησιμοποιήσετε τη συσκευή αν οποιοδήποτε εξάρτημά της έχει υποστεί ζημιά ή βλάβη.
- Αναθέσετε σε εξουσιοδοτημένο κέντρο επισκευών την επισκευή ή αντικατάσταση εξαρτημάτων που έχουν υποστεί ζημιά ή βλάβη.
- Ελέγχετε τακτικά το καλώδιο του φορτιστή για τυχόν ζημιά. Σε περίπτωση που το καλώδιο του φορτιστή παρουσιάζει ζημιά ή ελάττωμα, αντικαταστήστε τον φορτιστή.

- Ποτέ μην επιχειρήσετε να αφαιρέσετε ή να αντικαταστήσετε οποιοδήποτε εξάρτημα, εκτός από αυτά που καθορίζονται στο παρόν εγχειρίδιο.

Πρόσθετες οδηγίες ασφαλείας

Μετά τη χρήση

- Αποσυνδέστε τον φορτιστή από την πρίζα πριν τον καθαρισμό.
- Όταν η συσκευή δεν χρησιμοποιείται, πρέπει να φυλάσσεται σε ξηρό χώρο.
- Τα παιδιά δεν πρέπει να έχουν πρόσβαση σε αποθηκευμένες συσκευές.

Υπολειπόμενοι κίνδυνοι

Κατά τη χρήση του εργαλείου μπορεί να δημιουργηθούν πρόσθετοι υπολειπόμενοι κίνδυνοι, οι οποίοι ενδέχεται να μη συμπεριλαμβάνονται στις προειδοποιήσεις ασφαλείας που εσωκλείονται. Αυτοί οι κίνδυνοι μπορεί να προκληθούν από κακή χρήση, παρατεταμένη χρήση κλπ.
Παρά την εφαρμογή των σχετικών κανονισμών ασφαλείας και τη χρήση διατάξεων ασφαλείας, ορισμένοι υπολειπόμενοι κίνδυνοι δεν είναι δυνατό να αποφευχθούν. Σε αυτούς περιλαμβάνονται:

- Τραυματισμοί από επαφή με οποιαδήποτε περιστρεφόμενα/κινούμενα μέρη.
- Τραυματισμοί κατά την αλλαγή οποιωνδήποτε εξαρτημάτων, λεπίδων ή αξεσουάρ.
- Σωματικές βλάβες από παρατεταμένη χρήση εργαλείου. Όταν χρησιμοποιείτε οποιοδήποτε εργαλείο για παρατεταμένα χρονικά διαστήματα, μην παραλείπετε με κανένα τρόπο να κάνετε τακτικά διαλείμματα.
- Βλάβη της ακοής.
- Κίνδυνοι για την υγεία λόγω εισπνοής σκόνης που αναπτύσσεται κατά τη χρήση του εργαλείου (παράδειγμα: εργασία με ξύλο, ειδικά βελανιδιά, οξιά και MDF).

Μπαταρίες (δεν παρέχονται)

- Ποτέ μην επιχειρήσετε να τις ανοίξετε, για κανένα λόγο.
- Μην εκθέτετε την μπαταρία σε νερό.
- Μην αποθηκεύετε σε θέσεις όπου η θερμοκρασία ενδέχεται να υπερβεί τους 40 °C.
- Η φόρτιση πρέπει να γίνεται μόνο σε θερμοκρασίες περιβάλλοντος μεταξύ 10 °C και 40 °C.
- Φορτίζετε μόνο με χρήση του φορτιστή που παρέχεται με το εργαλείο.
- Αν η συσκευή πρόκειται να αποθηκευτεί για μεγάλο χρονικό διάστημα χωρίς να χρησιμοποιείται, οι μπαταρίες πρέπει να αφαιρεθούν.
- Όταν απορρίπτετε μπαταρίες, ακολουθείτε τις οδηγίες στην ενότητα “Προστασία του περιβάλλοντος”.

Μην επιχειρήσετε να φορτίσετε μπαταρίες που έχουν υποστεί ζημιά.

Φορτιστές (δεν παρέχονται)

- Ο φορτιστής Stanley Fat Max πρέπει να χρησιμοποιείται αποκλειστικά και μόνο για τη φόρτιση της μπαταρίας του εργαλείου για το οποίο παρέχεται. Άλλες μπαταρίες ενδέχεται να εκραγούν, προκαλώντας τραυματισμό ατόμων και ζημιές.
- Ποτέ μην επιχειρήσετε να φορτίσετε μη επαναφορτιζόμενες μπαταρίες.
- Φροντίζετε να αντικαθίστανται άμεσα τα καλώδια που έχουν υποστεί ζημιά.
- Μην εκθέτετε τον φορτιστή σε νερό.
- Αν το καλώδιο ρεύματος έχει υποστεί ζημιά, πρέπει να αντικατασταθεί από τον κατασκευαστή ή εξουσιοδοτημένο κέντρο σέρβις STANLEY FATMAX, για την αποφυγή κινδύνου.
- Μην ανοίξετε το φορτιστή.
- Μην εισάγετε οποιαδήποτε αντικείμενα μέσα στο φορτιστή.

Ο φορτιστής προορίζεται για χρήση μόνο σε εσωτερικούς χώρους.

Ασφαλής χρήση ηλεκτρικού ρεύματος

Ο φορτιστής σας φέρει διπλή μόνωση. Επομένως, δεν απαιτείται αγωγός γείωσης. Ελέγχετε πάντα ότι η τάση ρεύματος δικτύου συμφωνεί με αυτήν που αναγράφεται στην πινακίδα στοιχείων.

Ποτέ μην επιχειρήσετε να αντικαταστήσετε τη μονάδα φορτιστή με κανονικό φις ρεύματος δικτύου.

- **Αν το καλώδιο ρεύματος έχει υποστεί φθορά, πρέπει να αντικατασταθεί από τον κατασκευαστή ή από ένα εξουσιοδοτημένο κέντρο επισκευών της STANLEY FAT MAX, ώστε να μην αποτελέσει κίνδυνο.**

Προειδοποίηση! Ποτέ μην επιχειρήσετε να αντικαταστήσετε τη μονάδα φορτιστή με κανονικό φις ρεύματος δικτύου.

Ετικέτες πάνω στη συσκευή

Αυτή η συσκευή φέρει τα παρακάτω προειδοποιητικά σύμβολα μαζί με τον κωδικό ημερομηνίας:

Προειδοποίηση! Για να μειωθεί ο κίνδυνος τραυματισμού, ο χρήστης πρέπει να διαβάσει το εγχειρίδιο οδηγιών.

Χαρακτηριστικά

Στο εργαλείο αυτό διατίθενται ορισμένα ή όλα τα παρακάτω χαρακτηριστικά.

1 Διακόπτης ενεργοποίησης/απενεργοποίησης (on/off)
2 Κουμπί απασφάλισης
3 Κάδος συλλογής σκόνης
4 Φίλτρο (Εικ. A)
5* Πακέτο μπαταριών
6 Κουμπί απασφάλισης πακέτου μπαταριών
7 Εργαλείο για χαραμάδες
8 Φύλαξη επί της συσκευής

*Το πακέτο μπαταριών περιλαμβάνεται μόνο με το κιτ

Συναρμολόγηση

Φόρτιση της μπαταρίας (δεν παρέχεται) (Εικ. A)

Η μπαταρία πρέπει να φορτίζεται πριν από την πρώτη χρήση και όποτε αδυνατεί να παρέχει επαρκή ισχύ σε εργασίες που παλιά ήταν εύκολη η εκτέλεσή τους.

Η μπαταρία μπορεί να θερμαίνεται κατά τη φόρτιση. Κάτι τέτοιο είναι φυσιολογικό και δεν υποδηλώνει πρόβλημα.

Προειδοποίηση! Μη φορτίζετε την μπαταρία σε θερμοκρασίες περιβάλλοντος κάτω από 10 °C ή πάνω από 40 °C. Η συνιστώμενη θερμοκρασία φόρτισης είναι περίπου 24 °C.

ΣΗΜΕΙΩΣΗ: Ο φορτιστής δεν θα φορτίσει μια μπαταρία με θερμοκρασία στοιχείων κάτω από περίπου 10 °C ή πάνω από 40 °C.
Η μπαταρία θα πρέπει να παραμείνει στον φορτιστή και αυτός θα αρχίσει να τη φορτίζει αυτόματα μόλις η θερμοκρασία των στοιχείων αυξηθεί ή μειωθεί αντίστοιχα.
ΣΗΜΕΙΩΣΗ: Για να εξασφαλίσετε μέγιστη απόδοση και μέγιστη ωφέλιμη ζωή των πακέτων μπαταριών ιόντων λιθίου, φορτίστε πλήρως το πακέτο μπαταριών πριν την πρώτη χρήση.

- Συνδέστε τον φορτιστή (12) σε κατάλληλη πρίζα πριν εισάγετε το πακέτο μπαταριών (5).
- Η πράσινη λυχνία φόρτισης (12a) θα αναβοσβήνει συνεχώς υποδηλώνοντας ότι έχει αρχίσει η διαδικασία φόρτισης.
- Η φόρτιση έχει ολοκληρωθεί όταν η πράσινη λυχνία φόρτισης (12a) παραμένει μόνιμα αναμμένη. Τότε το πακέτο μπαταριών (5) είναι πλήρως φορτισμένο και μπορείτε να το αφαιρέσετε και να το χρησιμοποιήσετε ή να το αφήσετε τοποθετημένο στον φορτιστή (12).
- Φορτίζετε τις αποφορτισμένες μπαταρίες εντός 1 εβδομάδας. Η διάρκεια ζωής μιας μπαταρίας μειώνεται σημαντικά αν αποθηκευτεί σε αποφορτισμένη κατάσταση.

Λειτουργίες LED φορτιστή

	Σε φόρτιση: Πράσινη LED - αναβοσβήνει	
	Φόρτιση ολοκληρώθηκε: Πράσινη LED - σταθερά αναμμένη	
	Καθυστέρηση θερμού/ψυχρού πακέτου μπαταριών: Πράσινη LED - αναβοσβήνει Κόκκινη LED - σταθερά αναμμένη	

ΣΗΜΕΙΩΣΗ: Ο συμβατός φορτιστής (ή φορτιστές) δεν θα φορτίσει πακέτο μπαταριών που παρουσιάζει βλάβη. Ο φορτιστής θα υποδεικνύει βλάβη του πακέτου μπαταριών με το να μην ανάβει καμία λυχνία.
ΣΗΜΕΙΩΣΗ: Αυτό θα μπορούσε να σημαίνει και πρόβλημα με τον φορτιστή. Αν ο φορτιστής υποδηλώνει πρόβλημα, δώστε τον φορτιστή και το πακέτο μπαταριών για έλεγχο σε εξουσιοδοτημένο κέντρο σέρβις.

Παραμονή της μπαταρίας στον φορτιστή

Ο φορτιστής και το πακέτο μπαταριών μπορούν να παραμείνουν συνδεδεμένα επ' αόριστον με τη λυχνία LED αναμμένη.
Ο φορτιστής θα διατηρεί το πακέτο μπαταριών σε βέλτιστη κατάσταση και πλήρως φορτισμένο.

Καθυστέρηση θερμού/ψυχρού πακέτου μπαταριών

Αν ο φορτιστής ανιχνεύσει ότι μια μπαταρία βρίσκεται σε πολύ υψηλή ή πολύ χαμηλή θερμοκρασία, τότε ξεκινά αυτόματα μια Καθυστέρηση θερμού/ψυχρού πακέτου μπαταριών, η πράσινη LED (12a) θα αναβοσβήνει, ενώ η κόκκινη LED (12b) θα παραμένει αναμμένη σταθερά, και η φόρτιση αναστέλλεται έως ότου η μπαταρία αποκτήσει κατάλληλη θερμοκρασία.
Κατόπιν, ο φορτιστής αρχίζει αυτόματα τη φόρτιση του πακέτου μπαταριών. Αυτή η λειτουργία διασφαλίζει τη μέγιστη διάρκεια ζωής της μπαταρίας.

Ενδεικτική λυχνία κατάστασης φόρτισης μπαταρίας (Εικ. B)

Η μπαταρία περιλαμβάνει μια ένδειξη κατάστασης φόρτισης για να μπορείτε να εκτιμάτε εύκολα τη διάρκεια ζωής της μπαταρίας, όπως δείχνει η εικόνα B. Πατώντας το κουμπί κατάστασης φόρτισης (5a) μπορείτε να δείτε εύκολα τη φόρτιση που απομένει στην μπαταρία, όπως παρουσιάζεται στην εικόνα B.

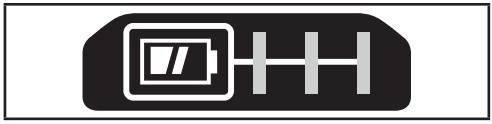

Εισαγωγή και αφαίρεση από το εργαλείο του πακέτου μπαταριών (δεν παρέχεται)

Για να εγκαταστήσετε το πακέτο μπαταριών (δεν παρέχεται) (Εικ. C)

- Εισάγετε το πακέτο μπαταριών με σταθερή πίεση μέσα στο εργαλείο έως ακούσετε ήχο ασφάλισης, όπως δείχνει η εικόνα C. Βεβαιωθείτε ότι το πακέτο μπαταριών έχει εδράσει πλήρως και έχει ασφαλίσει καλά στη θέση του.

Για να εγκαταστήσετε το πακέτο μπαταριών (δεν παρέχεται) (Εικ. C)

- Πατήστε το κουμπί απελευθέρωσης μπαταρίας (6) όπως δείχνει η εικόνα C και τραβήξτε το πακέτο μπαταριών έξω από το εργαλείο.

Σωστή τοποθέτηση των χεριών

Προειδοποίηση! Για να ελαττώσετε τον κίνδυνο τραυματισμού,
ΠΑΝΤΑ να κρατάτε καλά το εργαλείο για να είστε προετοιμασμένοι σε περίπτωση ξαφνικής αντίδρασης.

- Για τη σωστή τοποθέτηση των χεριών απαιτείται ένα χέρι στην κύρια λαβή (11).

Χρήση

Διακόπτης ενεργοποίησης/απενεργοποίησης (on/off) (Εικ. F)

ΣΗΜΕΙΩΣΗ: Αυτό το προϊόν προορίζεται μόνο για περισυλλογή ξηρών υλικών.

- Για να ενεργοποιήσετε τη σκούπα, κινήστε τον διακόπτη on/off (1) προς τα εμπρός.
- Για να απενεργοποιήσετε τη σκούπα, κινήστε τον διακόπτη on/off (1) πάλι πίσω.

Χρόνος λειτουργίας

Από πλήρως φορτισμένη κατάσταση, οι μέσοι χρόνοι πραγματικής χρήσης είναι 10-15 λεπτά.
Μπορεί να χρειαστούν αρκετοί κύκλοι φόρτισης για να επιτευχθούν αυτοί οι χρόνοι.

Φίλτρο (Εικ. D)

⚠ ΠΡΟΕΙΔΟΠΟΙΗΣΗ:

Ποτέ μη χρησιμοποιήσετε αυτό το σκουπάκι χειρός μπαταρίας χωρίς τα φίλτρα του.

- Αφαιρέστε τον κάδο συλλογής σκόνης (3) πατώντας το κουμπί απασφάλισης του κάδου συλλογής σκόνης (2) και τραβώντας τον κάδο προς τα κάτω και έξω.
- Αφαιρέστε το φίλτρο (4) τραβώντας το έξω από τον κάδο συλλογής σκόνης.
- Περιστρέψτε και τραβήξτε για να αφαιρέσετε το προφίλτρο (9) από το φίλτρο.
- Εγκαταστήστε το φίλτρο μέσα στον κάδος συλλογής σκόνης ευθυγραμμίζοντας το φίλτρο με τον κάδο συλλογής σκόνης και τοποθετώντας το σταθερά στη θέση του.

ΣΗΜΕΙΩΣΗ: Το προϊόν έχει καλύτερη απόδοση με καθαρό φίλτρο και προφίλτρο.

- Αφαιρέστε το προφίλτρο (9) και τινάξτε ή βουρτσίστε ελαφρά για να απομακρύνετε από το φίλτρο τη μη προσκολλημένη σκόνη.
- Αδειάστε τη σκόνη από τον κάδο συλλογής σκόνης (3) και πλύνετε τον κάδο αν χρειάζεται.
- Πλένετε το προφίλτρο τακτικά χρησιμοποιώντας χλιαρό σαπουνόνερο. Βεβαιωθείτε ότι έχει στεγνώσει τελείως, πριν το χρησιμοποιήσετε πάλι.

Συντήρηση

Αυτό το ασύρματο εργαλείο της Stanley Fat Max έχει σχεδιαστεί έτσι ώστε να λειτουργεί για μεγάλο χρονικό διάστημα με την ελάχιστη δυνατή συντήρηση. Η συνεχής ικανοποιητική λειτουργία του εργαλείου εξαρτάται από τη σωστή φροντίδα και τον τακτικό καθαρισμό του εργαλείου.
Προειδοποίηση! Πριν πραγματοποιήσετε οποιαδήποτε συντήρηση σε συσκευές που λειτουργούν με μπαταρία:

- Χρησιμοποιήστε τη μπαταρία μέχρι να αδειάσει εντελώς αν είναι ενσωματωμένη και στη συνέχεια απενεργοποιήστε τη συσκευή.
- Αποσυνδέστε τον φορτιστή από την πρίζα πριν τον καθαρίσετε. Ο φορτιστής αυτός δεν χρειάζεται καμία άλλη συντήρηση πέραν του τακτικού καθαρισμού.
- Να καθαρίζετε τακτικά τις εγκοπές εξαερισμού της συσκευής/του φορτιστή με μαλακή βούρτσα ή στεγνό πανί.
- Καθαρίζετε τακτικά το περίβλημα μοτέρ με ένα ελαφρά υγρό πανί. Μη χρησιμοποιείτε καθαριστικά που χαράζουν ή περιέχουν διαλύτες.

Κάδος συλλογής σκόνης (Εικ. E)

ΣΗΜΑΝΤΙΚΟ: Η μέγιστη συλλογή σκόνης επιτυγχάνεται μόνο με καθαρά φίλτρα και άδειο τον κάδο συλλογής σκόνης. Αν αρχίσει να πέφτει σκόνη έξω από το προϊόν μετά την απενεργοποίησή του, αυτό σημαίνει ότι ο κάδος συλλογής σκόνης είναι γεμάτος και πρέπει να τον αδειάσετε

- Ανατρέξτε στο τμήμα ***Φίλτρο*** για οδηγίες αφαίρεσης του κάδου συλλογής σκόνης (3).
- Ο κάδος συλλογής σκόνης μπορεί να πλυθεί σε χλιαρό σαπουνόνερο. Βεβαιωθείτε ότι έχει στεγνώσει τελείως, πριν τον επανασυνδέσετε.

Τμήμα μοτέρ (Εικ. A)

ΣΗΜΑΝΤΙΚΟ: Ποτέ μη βυθίσετε το προϊόν σε νερό.
Για να καθαρίσετε το εξωτερικό του τμήματος μοτέρ πρέπει να χρησιμοποιείτε ένα πανί που έχετε βρέξει ελαφρά με σαπουνόνερο (10). Πάντα να βεβαιώνεστε ότι το προϊόν είναι τελείως στεγνό πριν το χρησιμοποιήσετε πάλι ή το φυλάξετε.

Αντικατάσταση των φίλτρων

Τα φίλτρα θα πρέπει να αντικαθίστανται κάθε 6 με 9 μήνες και όταν έχουν φθαρεί ή υποστεί ζημιά. Ανταλλακτικά φίλτρα είναι διαθέσιμα από τον αντιπρόσωπο της Stanley Fat Max. Παρακαλούμε επισκεφθείτε την ιστοσελίδα μας www.stanley.eu/3

- Αφαιρέστε τα παλιά φίλτρα όπως περιγράφηκε παραπάνω.
- Τοποθετήστε τα καινούργια φίλτρα όπως περιγράφηκε παραπάνω.

Προστασία του περιβάλλοντος

Χωριστή συλλογή. Τα προϊόντα και οι μπαταρίες που επισημαίνονται με αυτό το σύμβολο δεν πρέπει να απορρίπτονται μαζί με τα κανονικά οικιακά απορρίμματα.

Τα προϊόντα και οι μπαταρίες περιέχουν υλικά που μπορούν να ανακτηθούν ή να ανακυκλωθούν, ώστε να μειωθούν οι ανάγκες για πρώτες ύλες.
Παρακαλούμε να ανακυκλώνετε τα ηλεκτρικά προϊόντα και τις μπαταρίες σύμφωνα με τους τοπικούς κανονισμούς.

Περισσότερες πληροφορίες διατίθενται στον ιστότοπο www.2helpU.com

Τεχνικά χαρακτηριστικά

	SFMCVH001 Τύπος 1
Τάση	**18 V**
Βάρος	**1.1Kg**

Φορτιστής (δεν παρέχεται)		**SFMCB11**	**SFMCB12**	**SFMCB14**
Τάση εισόδου	V_{AC}	230	230	230
Τάση εξόδου	V_{DC}	18	18	18
Ρεύμα	A	1,25	2	4

Μπαταρία (δεν παρέχεται)		**SFM-CB201**	**SFM-CB202**	**SFM-CB204**	**SFMCB206**
Τάση	V_{DC}	18	18	18	18
Χωρητικότητα	Ah	1,5	2,0	4,0	6,0
Τύπος		Ιόντων λιθίου	Ιόντων λιθίου	Ιόντων λιθίου	Ιόντων λιθίου

Εγγύηση

Η Stanley Fat Max είναι σίγουρη για την ποιότητα των προϊόντων της και προσφέρει στους καταναλωτές εγγύηση 12 μηνών από την ημερομηνία αγοράς. Αυτή η εγγύηση συμπληρώνει και με κανένα τρόπο δεν παραβλάπτει τα νόμιμα δικαιώματά σας. Η εγγύηση ισχύει εντός της επικράτειας των χωρών μελών της Ευρωπαϊκής Ένωσης και της Ευρωπαϊκής Ζώνης Ελεύθερων Συναλλαγών.

Για να υποβάλετε αξίωση βάσει της εγγύησης, η αξίωση θα πρέπει να είναι σύμφωνη με τους Όρους και προϋποθέσεις της Stanley Fat Max και θα χρειαστεί να υποβάλετε την απόδειξη αγοράς στον πωλητή ή σε εξουσιοδοτημένο αντιπρόσωπο επισκευών. Μπορείτε να αποκτήσετε τους Όρους και προϋποθέσεις της εγγύησης 1 έτους της Stanley Fat Max και να μάθετε την τοποθεσία του πλησιέστερου εξουσιοδοτημένου αντιπροσώπου επισκευών στο Internet στο www.2helpU.com, ή επικοινωνώντας με το τοπικό σας γραφείο Stanley Fat Max στη διεύθυνση που υποδεικνύεται στο παρόν εγχειρίδιο.

Επισκεφθείτε τον ιστότοπό μας www.stanley.eu/3 για να καταχωρίσετε το καινούργιο προϊόν Stanley Fat Max που αποκτήσατε και για να λαμβάνετε ενημερώσεις σχετικά με νέα προϊόντα και ειδικές προσφορές.

België/Belgique	Stanley Fat Max E. Walschaertstraat 14-16 2800 Mechelen Belgium	De. Tel. Fr. Tel. Fax www.stanleytools.eu Enduser.be@SBDinc.com	+32 70 220 065 +32 70 220 066 +32 15 473 799
Danmark	Stanley Fat Max Farveland 1B 2600 Glostrup	Tel. Fax www.stanleyworks.dk	70 20 15 10 70 22 49 10
Deutschland	Stanley Fat Max Richard Klinger Str. 11, D - 65510 Idstein	Tel. Fax	06126 21-1 06126 21-2770
Ελλάδα	Stanley Fat Max. Στράβωνος 7 & Λεωφ. Βουλιαγμένης 159 Γλυφάδα 166 74 - Αθήνα	Τηλ. Φαξ www.stanleyworks.gr	+30 210 8981-616 +30 210 8983-285
España	Stanley Fat Max. Parc de Negocis “Mas Blau” Edificio Muntadas, c/Bergadá, 1, Of. A6 08820 El Prat de Llobregat (Barcelona)	Tel. Fax respuesta.postventa@sbdinc.com www.stanleyworks.es	934 797 400 934 797 419
France	Stanley Fat Max 62 chemin de la Bruyère 69570 Dardilly, France	Tel. Fax www.stanleyoutillage.fr	04 72 20 39 20 04 72 20 39 00
Helvetia	Stanley Fat Max In der Luberzen 40 8902 Urdorf	Tel. Fax www.stanleyworks.de	01 730 67 47 01 730 70 67
Italia	Stanley Fat Max Energypark–Building 03 sud, Via Monza 7/A 20871 Vimercate (MB)	Tel. Fax www.stanley.it	039-9590200 039-9590313
Nederland	Stanley Fat Max Joulehof 12, 4600 RG Bergen op Zoom	Tel. Fax Enduser.NL@SBDinc.com	+31 164 283 065 +31 164 283 200
Norge	Stanley Fat Max Postboks 4613, Nydalen 0405 Oslo	Tlf. Fax	45 25 13 00 45 25 08 00
Österreich	Stanley Fat Max Oberlaaerstraße 248, A-1230 Wien	Tel. Fax www.stanleyworks.de	01 66116-0 01 66116-614
Portugal	Stanley Fat Max Centro de Escritórios de Sintra Avenida Almirante Gago Coutinho, 132/134, Edifício 142710-418 Sintra 2710-418 Lisboa	Tel. Fax resposta.posvenda@sbdinc.com	214667500 214667575
Suomi	Stanley Fat Max Tekniikantie 12, 02150 Espoo	Puh. Faksi www.stanleyworks.fi	010 400 430 0800 411 340
Sverige	Stanley Fat Max Box 94, 431 22 Mölndal	Tel. Fax	031-68 61 00 031-68 60 08
TTürkiye https://tr.blackanddecker.global info-tr@sbdinc.com	Stanley Black & Decker Turkey Alet Üretim Tic. Ltd.Şti. нчerenköy Mahallesi Umut Sokak No: 10--12 / 82--83--84 Kat: 19 Ataşehir-İstanbul, Türkiye	Tel. Fax.	+90 216 665 2900 +90 216 665 2901
United Kingdom	Stanley Fat Max Meadowfield Avenue Spennymoor, DL16 6YJ	Tel. Fax www.stanleytools.co.uk	+44 (0)1753 511234 +44 (0)1753 551155
Middle East & Africa	Stanley Fat Max P.O.Box - 17164 Jebel Ali (South Zone), Dubai, UAE	Tel. Fax www.stanleyworks.ae	+971 4 8127400 +971 4 8127036
Australia & New Zealand	Stanley Black & Decker 810 Whitehorse Road Box Hill VIC 3128, Australia	Tel. Tel. www.stanleytools.com.au www. stanleytools.co.nz	1800 338 002 (Aus) 0800 339 258 (NZ)